YARD MACHINES 38 > 13A1762F329
(2014) > GESCHWINDIGKEITSREGELUNG

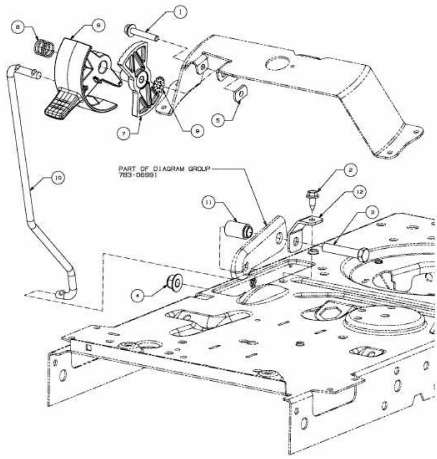

E3-07438B-01