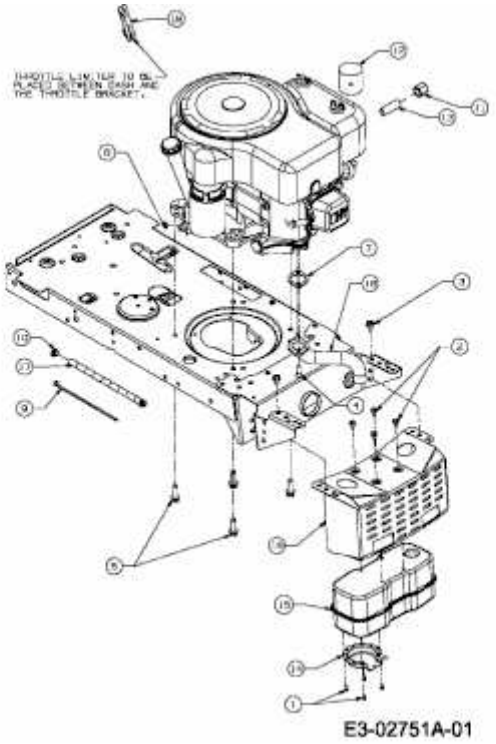BL 135/96 T > 13A1761F684 (2007) > MOTORZUBEHÖR