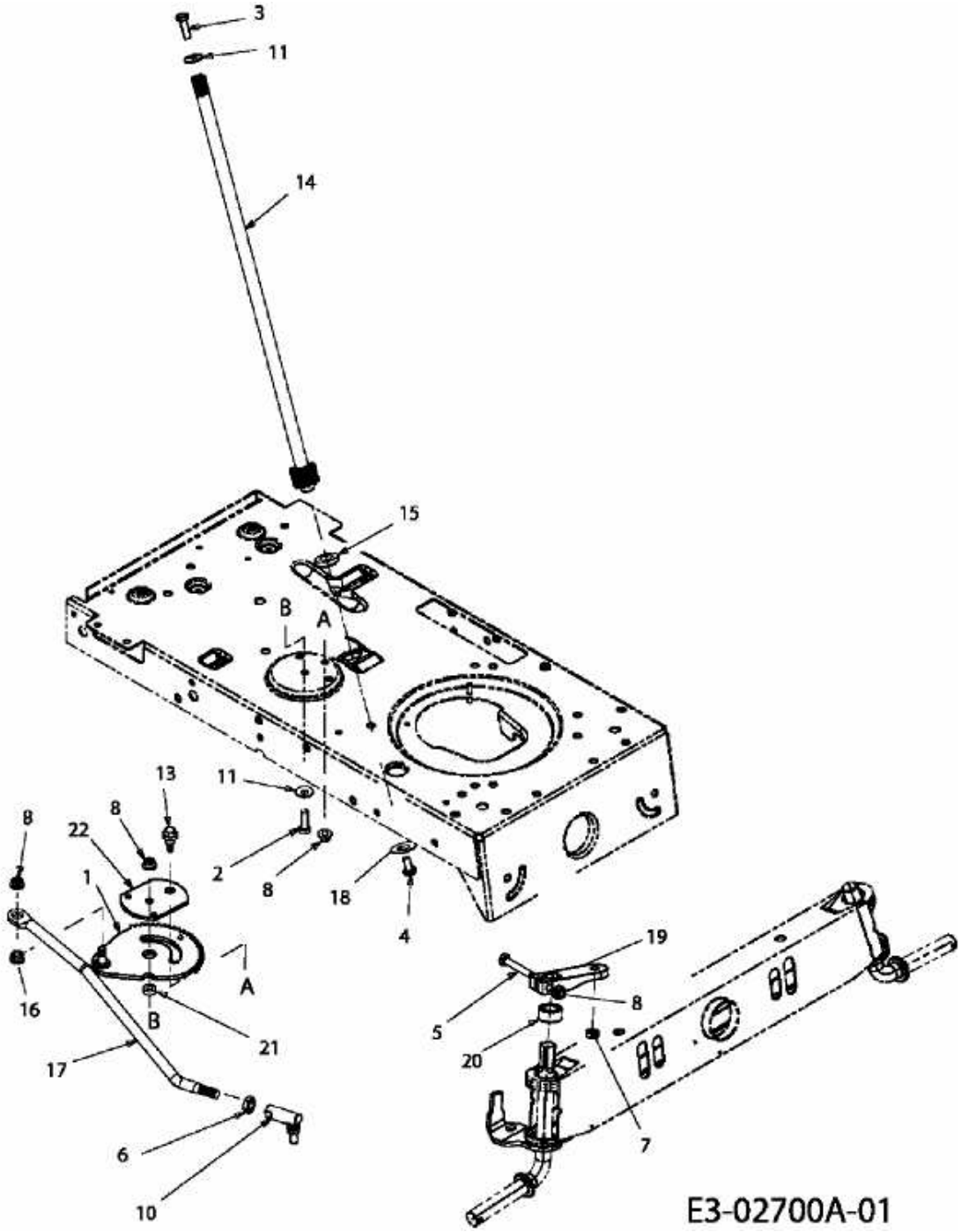MASTERCUT 96 > 13A1760F659 (2007) > LENKUNG