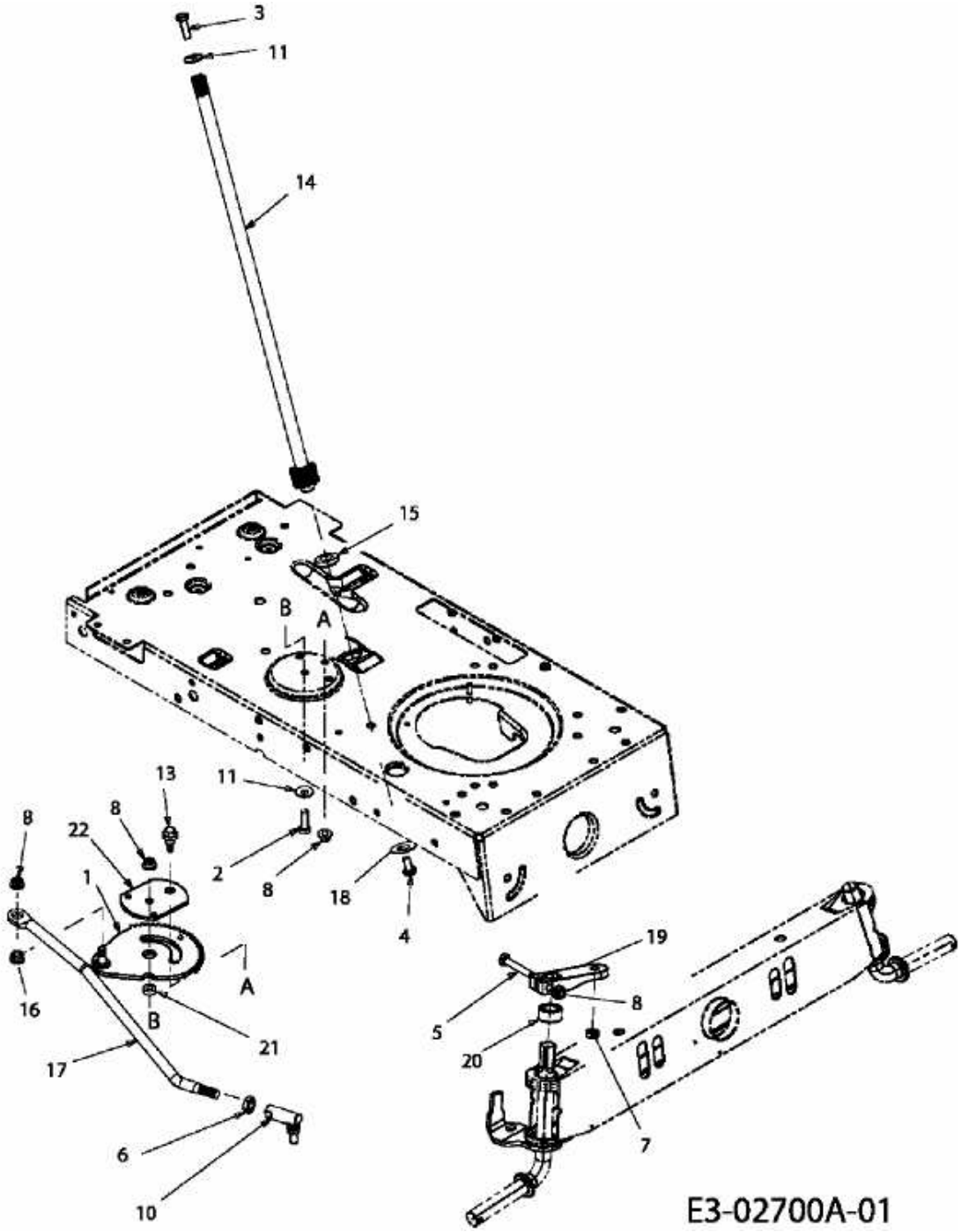MASTERCUT 96 > 13A1760F459 (2007) > LENKUNG