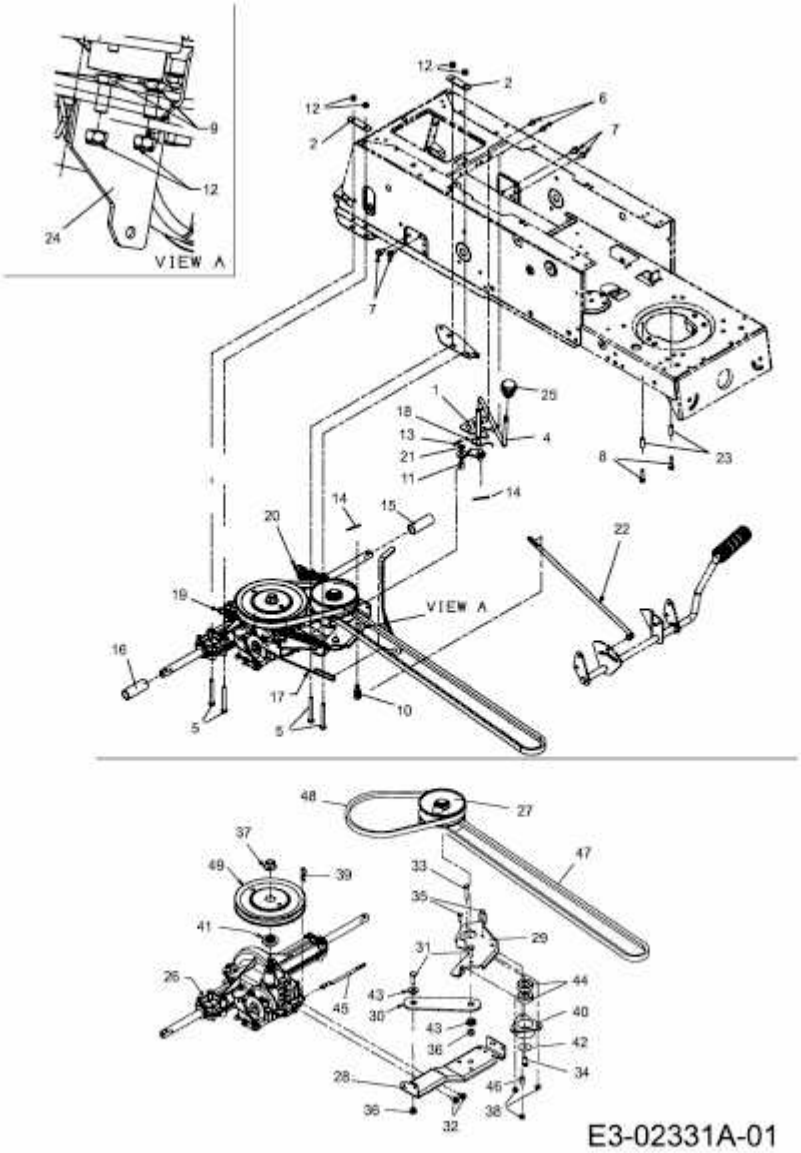11.5/96 > 13A1660F655 (2005) > FAHRANTRIEB