MTR 400 > 13A1487N640 (2005) > MÄHWERK N (41"/105CM)

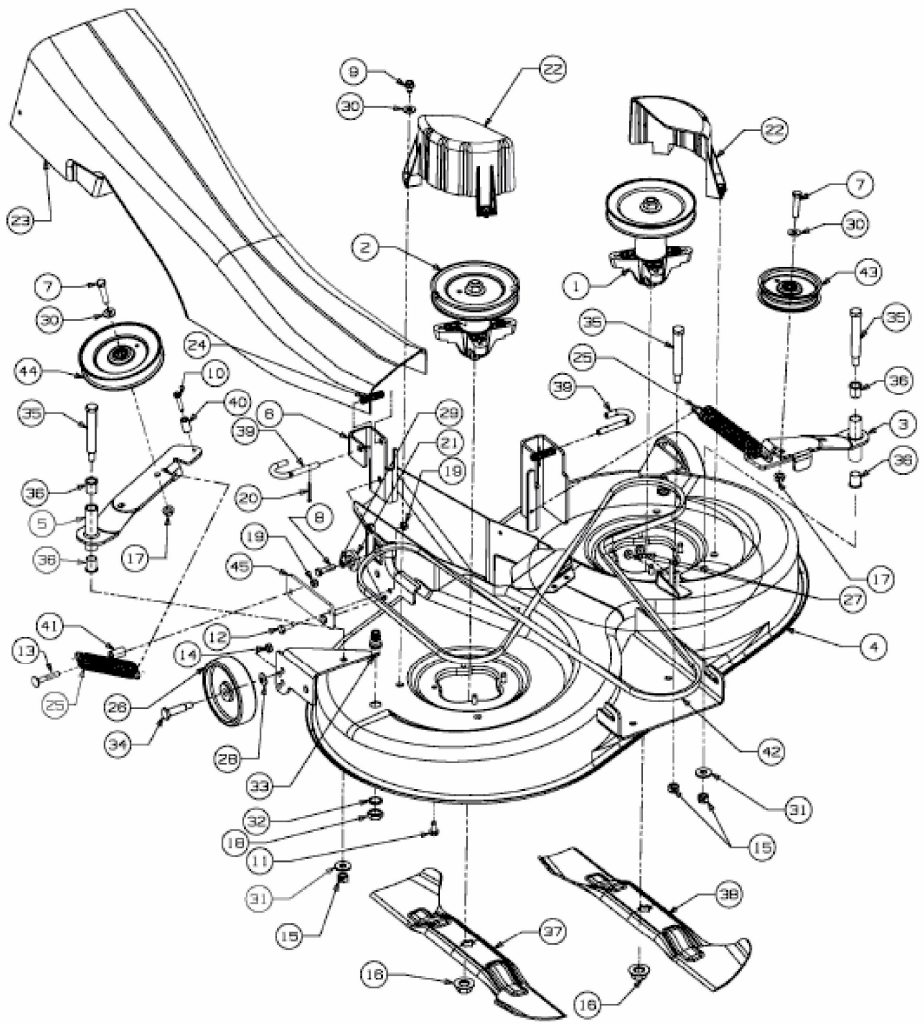

E3-02345A-01