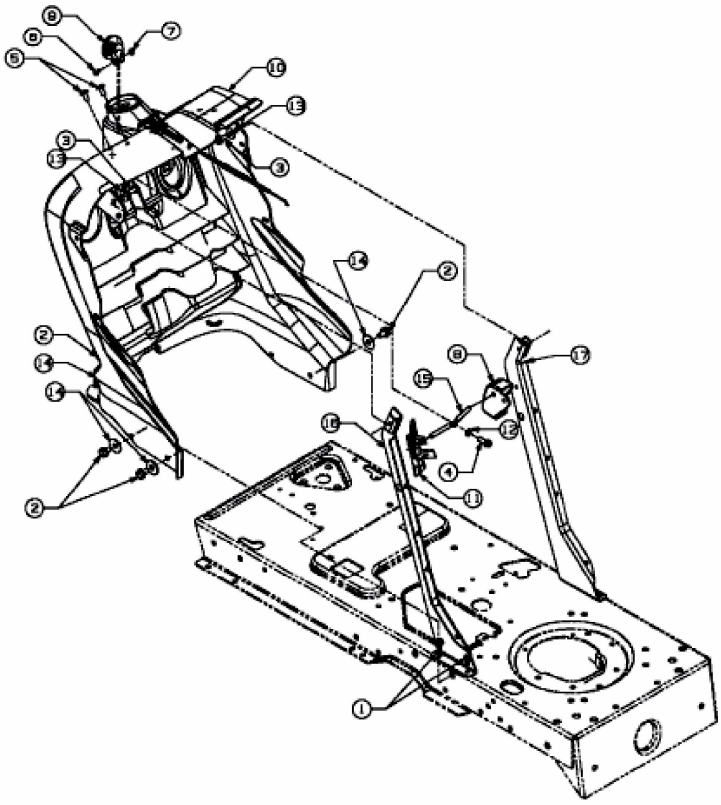

E3-02021A-01