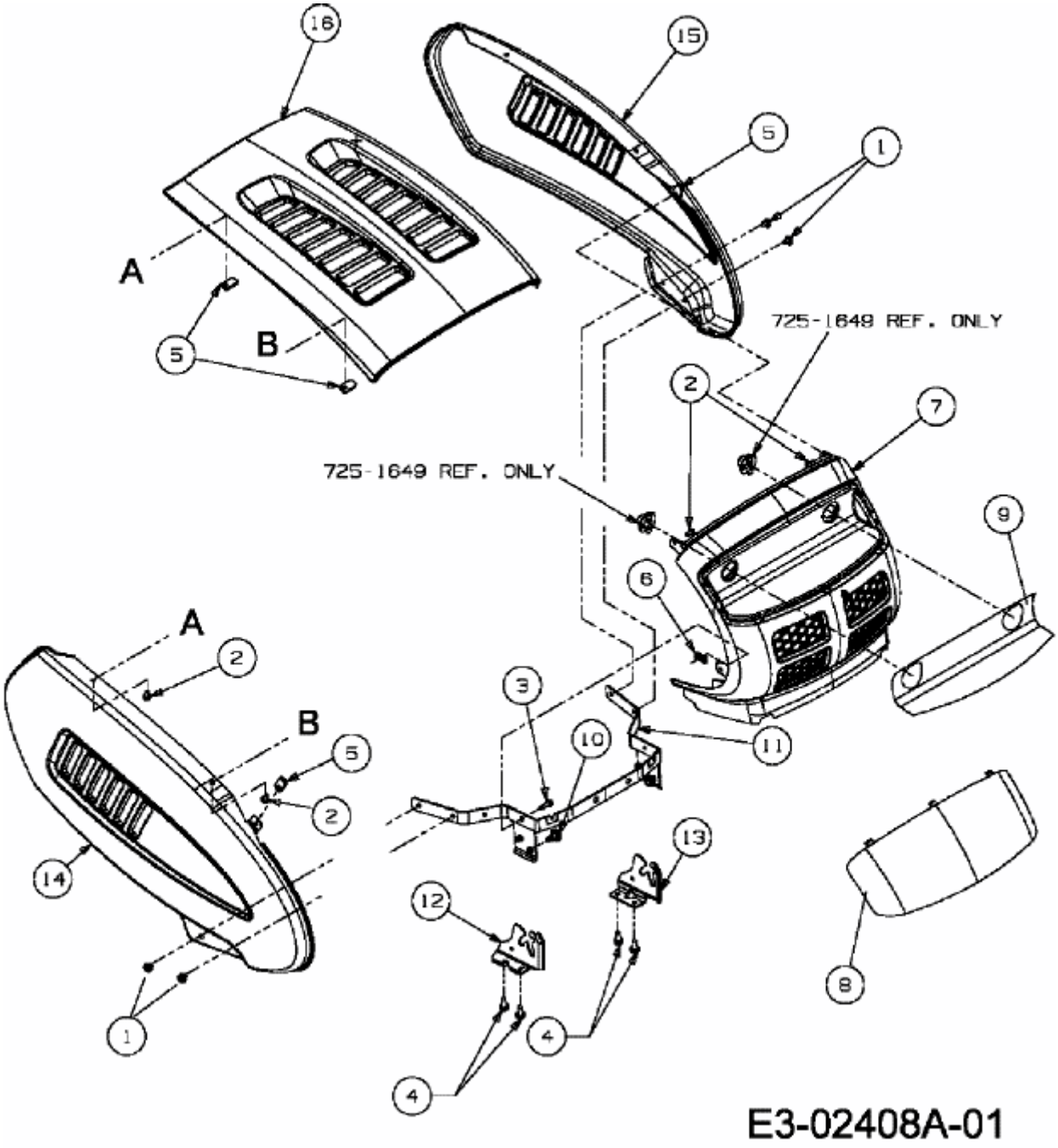JE 135 A > 13A1483E678 (2007) > MOTORHAUBE 3-STYLE