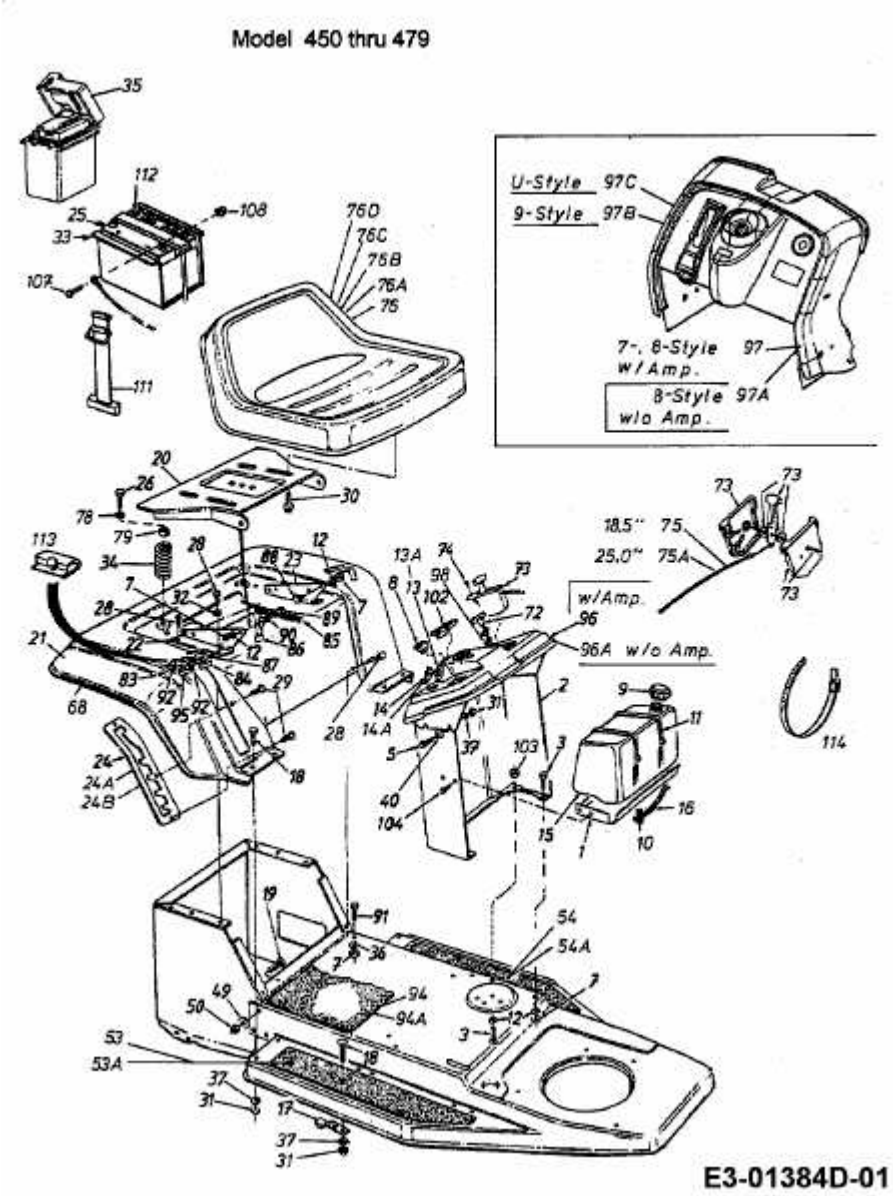SPRINT 1400 > 13A145GC604 (1998) > ARMATURENBRETT, SITZ, TANK