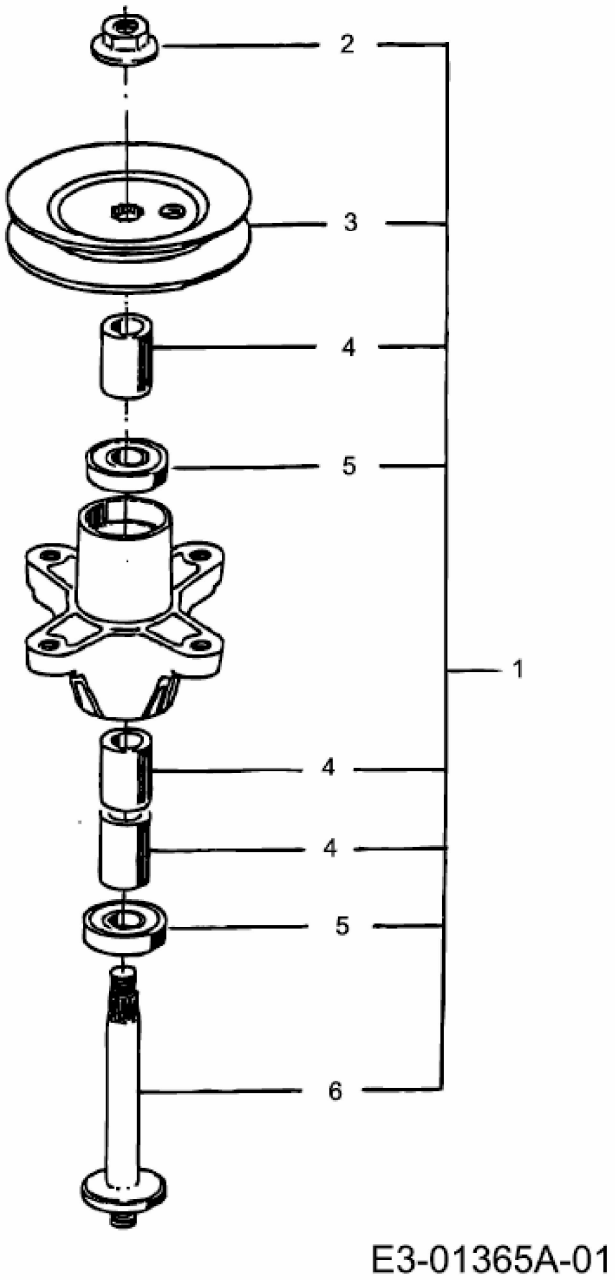
2
3
4
5
1
4
4
5
6
E3-01365A-01