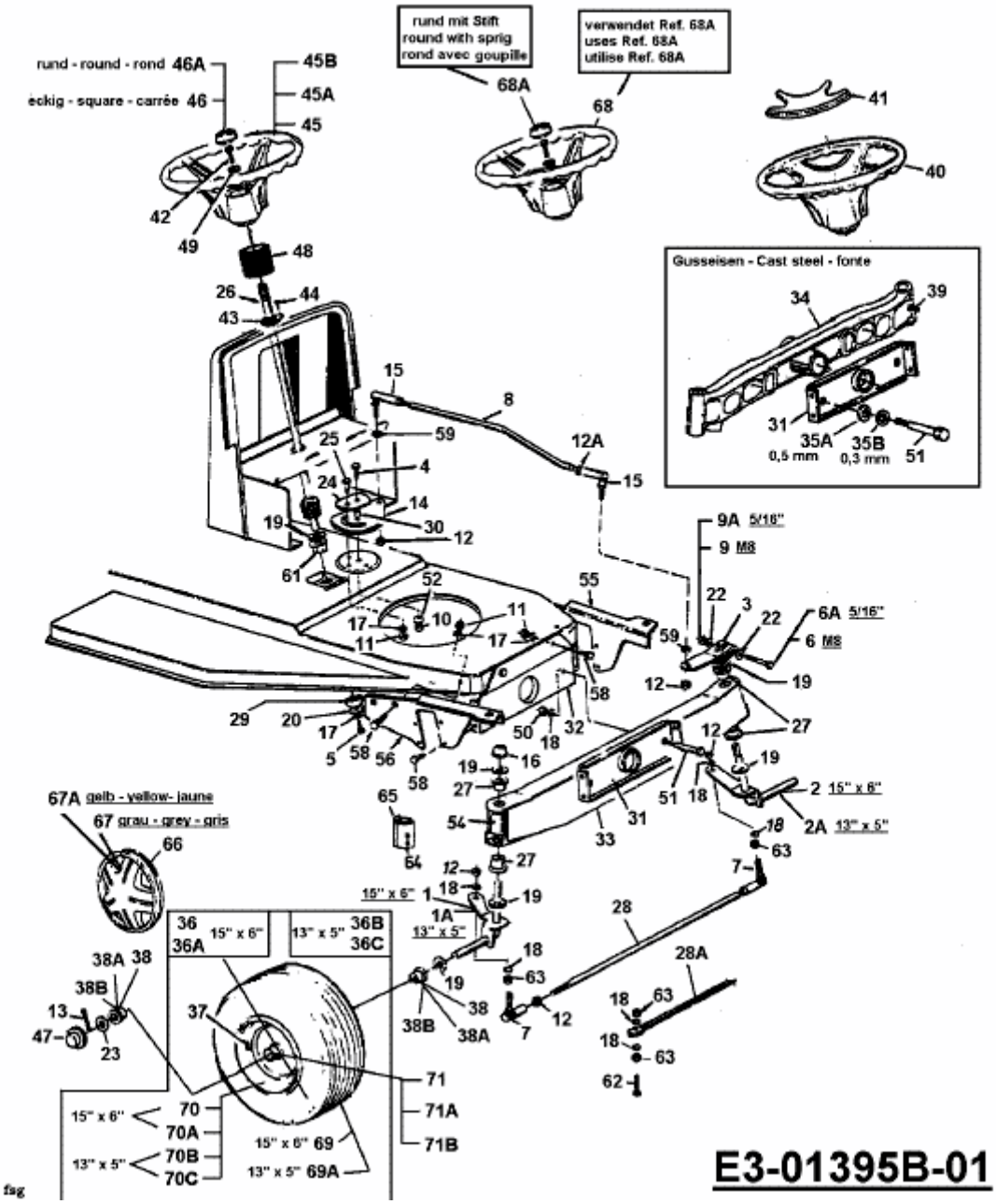RH 125/92 > 13A1458E600 (2003) > LENKUNG, RÄDER VORNE, VORDERACHSE