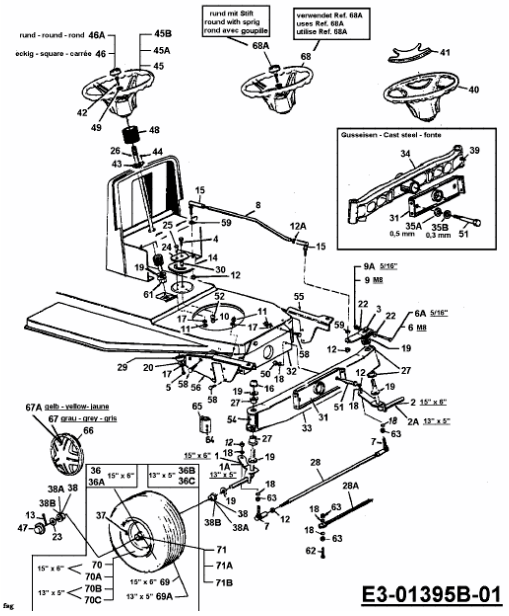J 114 > 13A1455C661 (1999) > LENKUNG, RÄDER VORNE, VORDERACHSE