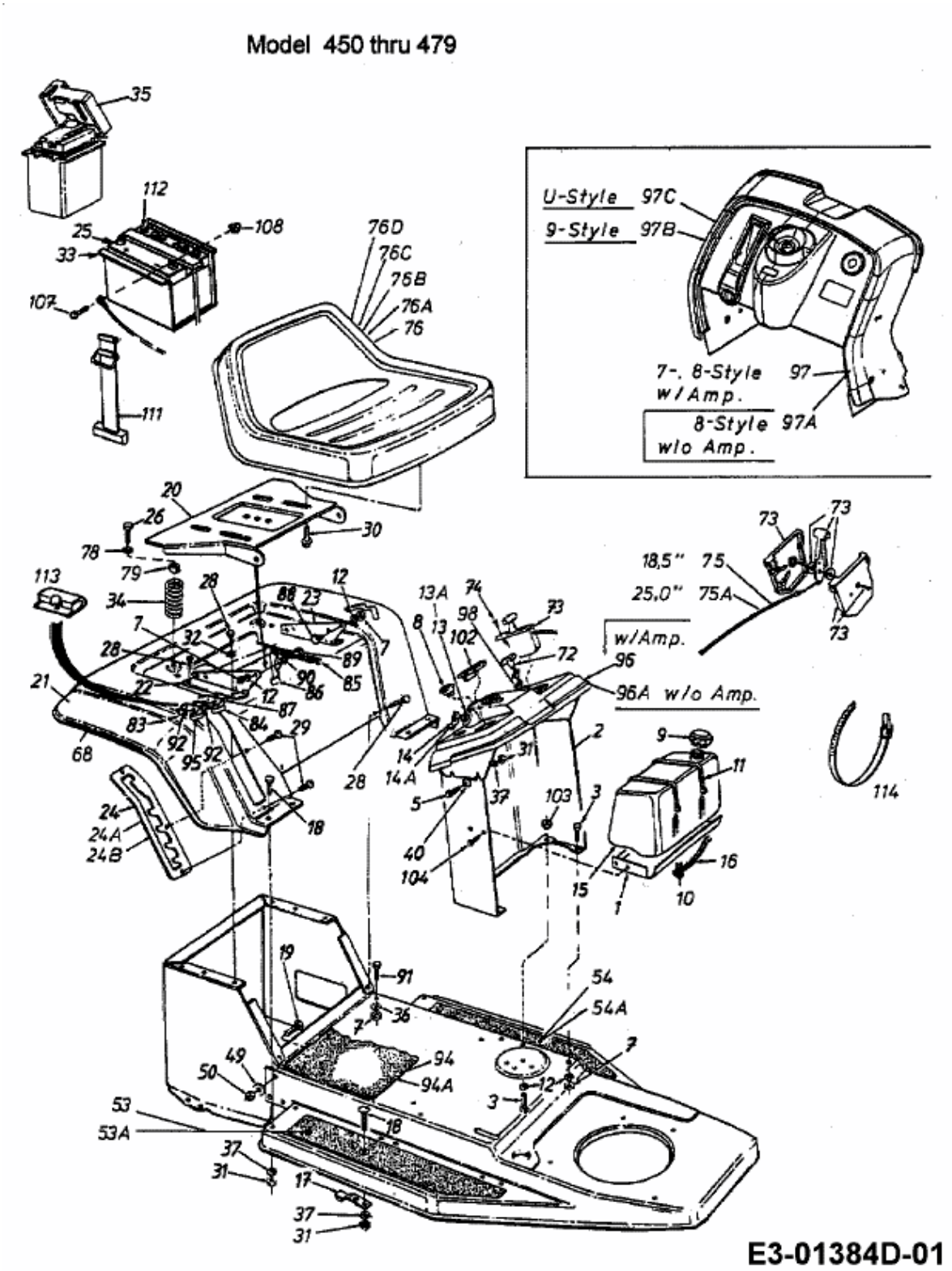L 120 > 13A1452D618 (1998) > ARMATURENBRETT, SITZ, TANK