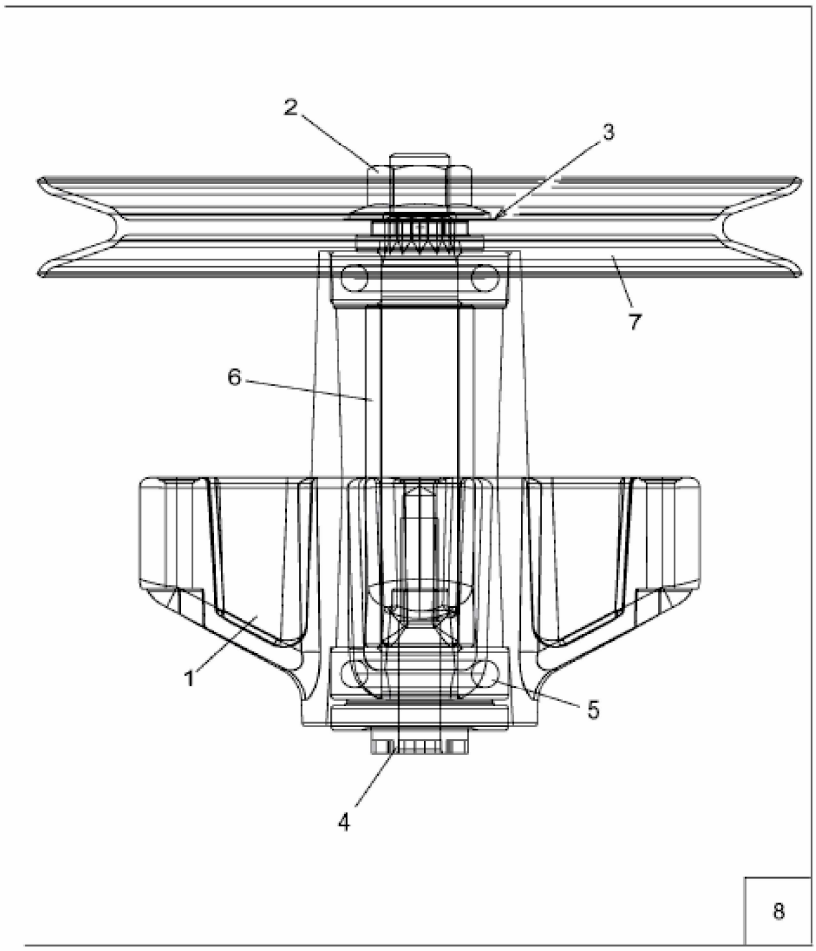

E3-01268B-01