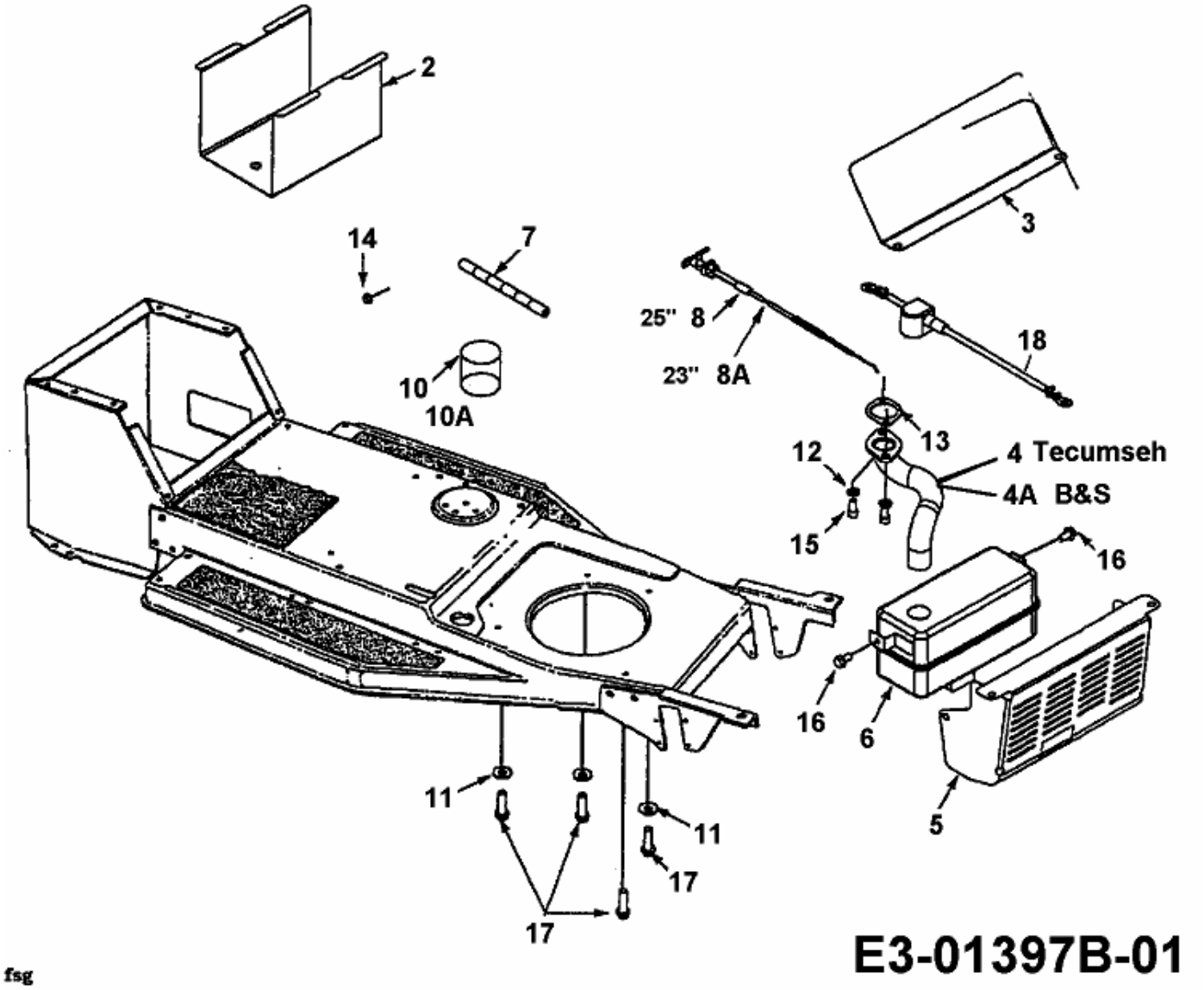SPIDER 76 R > 13A1452C600 (2003) > MOTORZUBEHÖR