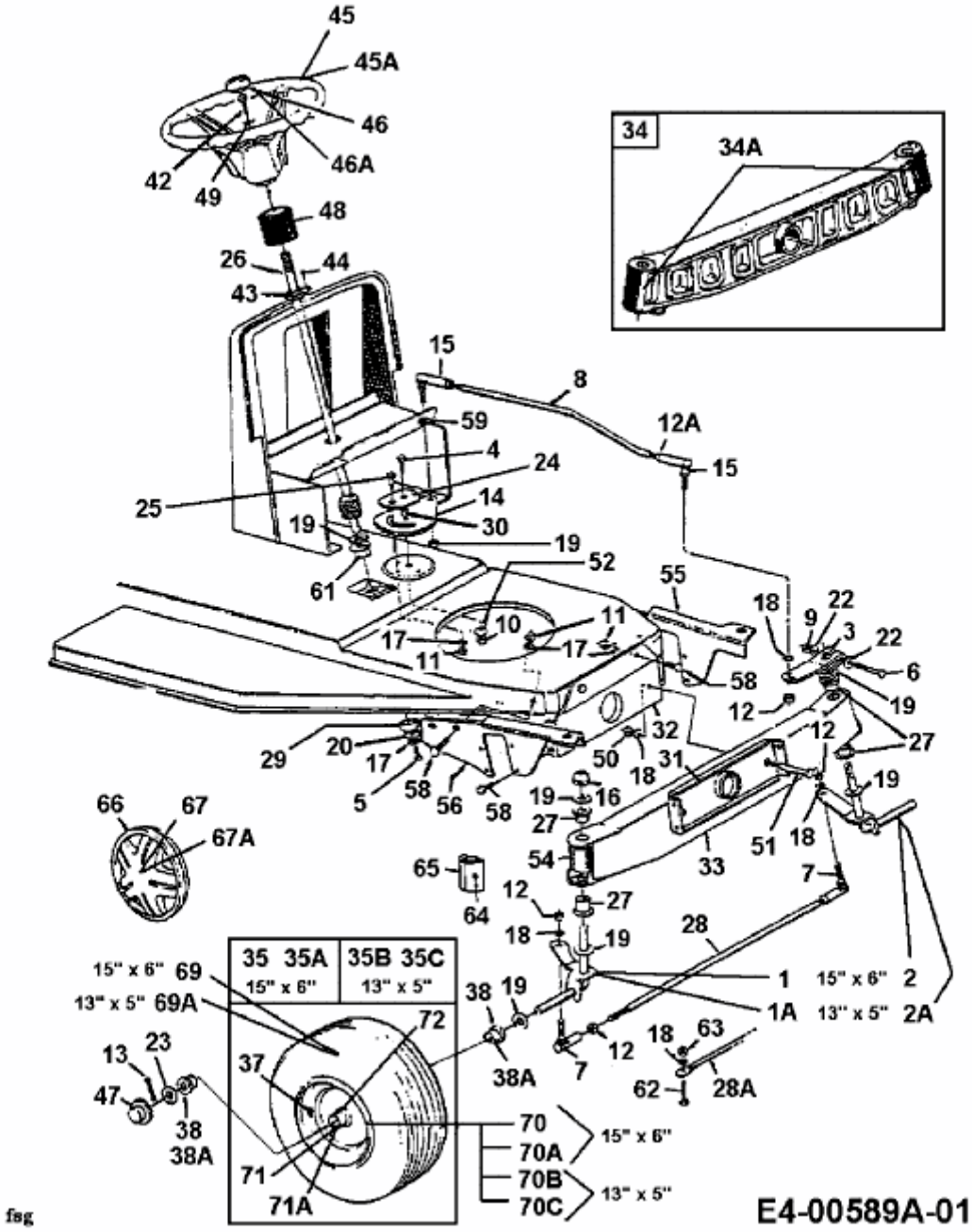115/81 > 13A1451D607 (1998) > VORDERACHSE