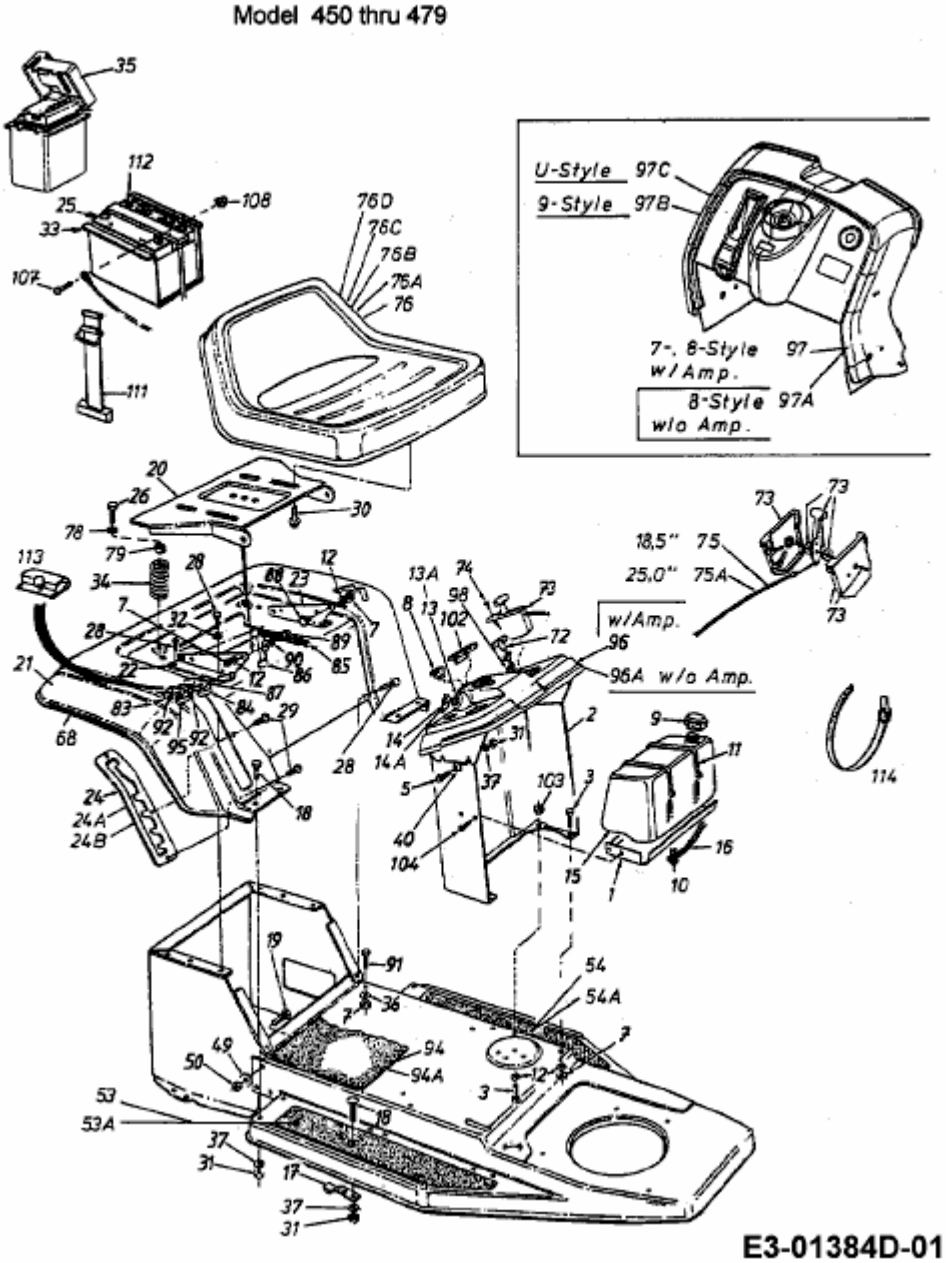1450 E > 13A1450E678 (1997) > ARMATURENBRETT, SITZ, TANK