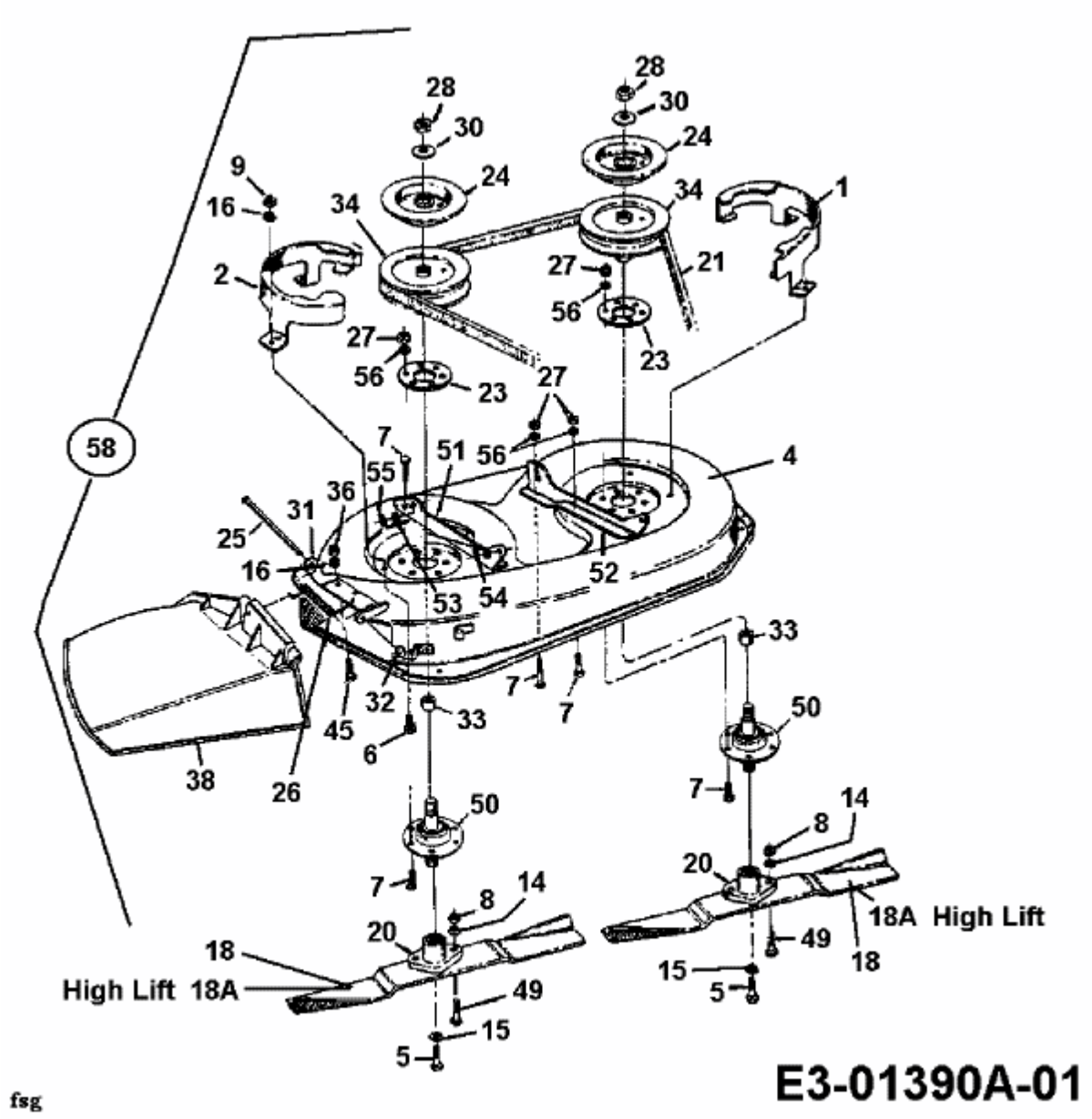B 100 > 13A1450D678 (1998) > MÄHWERK D (32"/81CM)