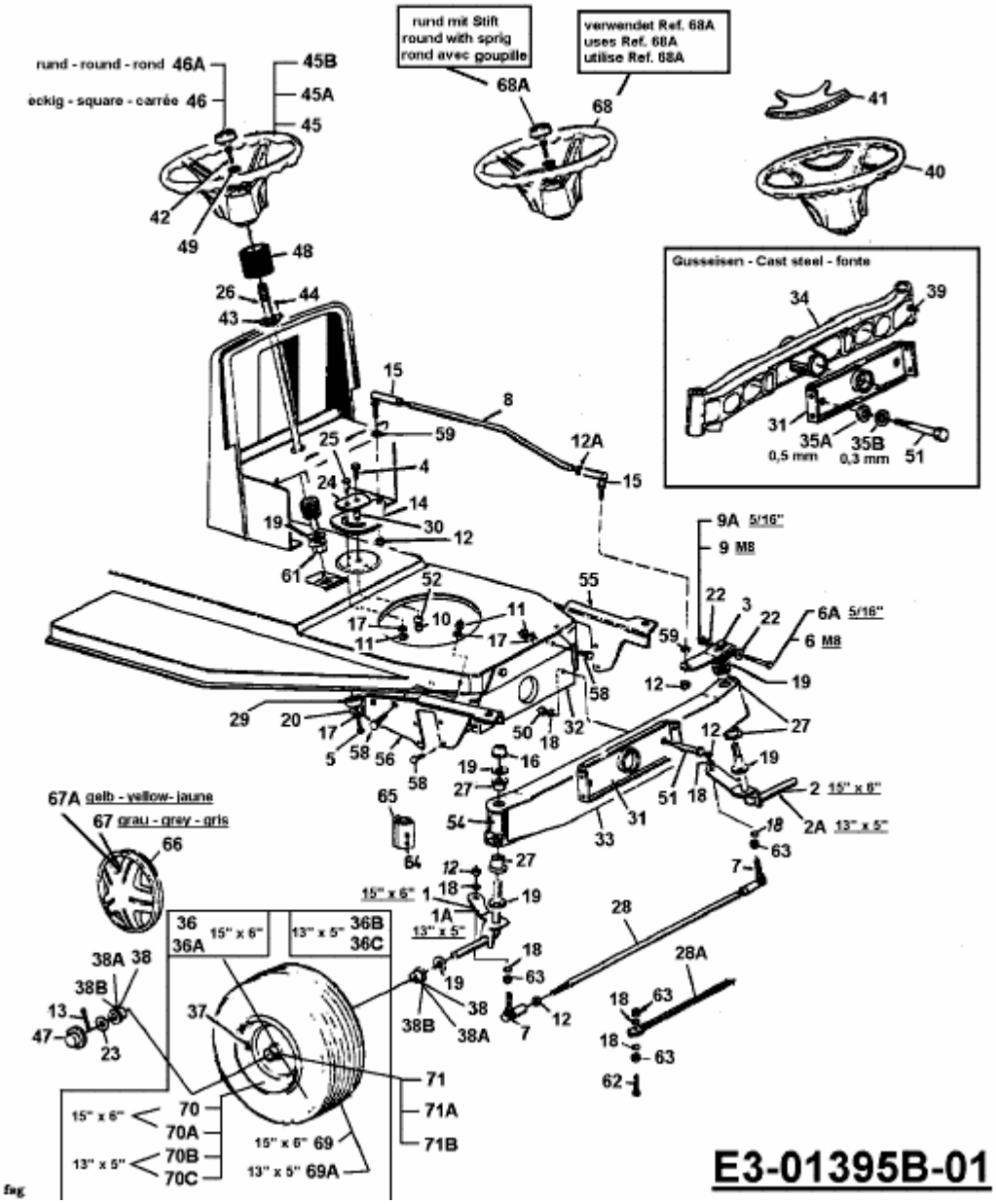B 114 > 13A1450D661 (1999) > LENKUNG, RÄDER VORNE, VORDERACHSE