B 10 > 13A1450D659 (1999) > MÄHWERK D (32"/81CM)

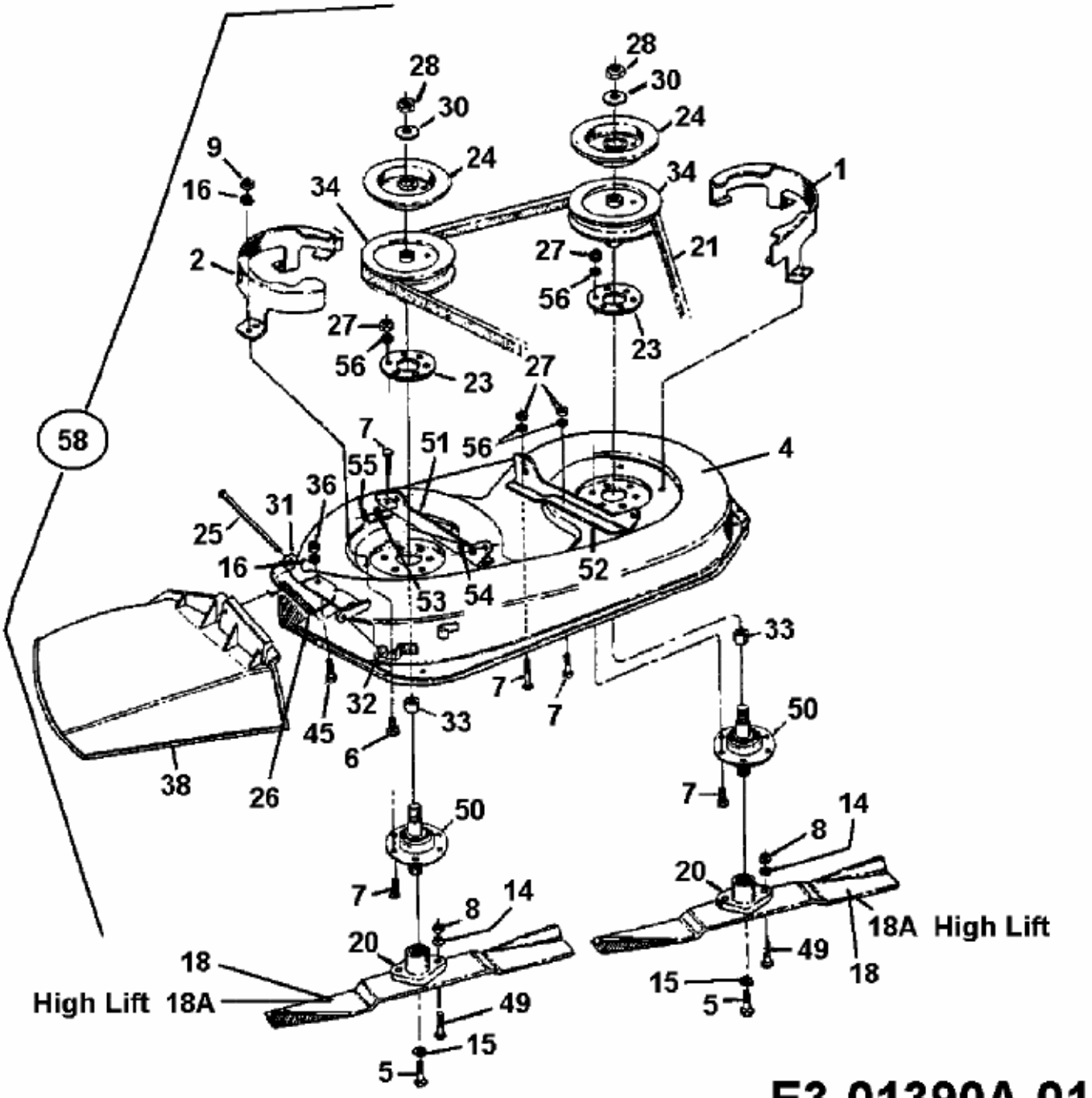

fsg