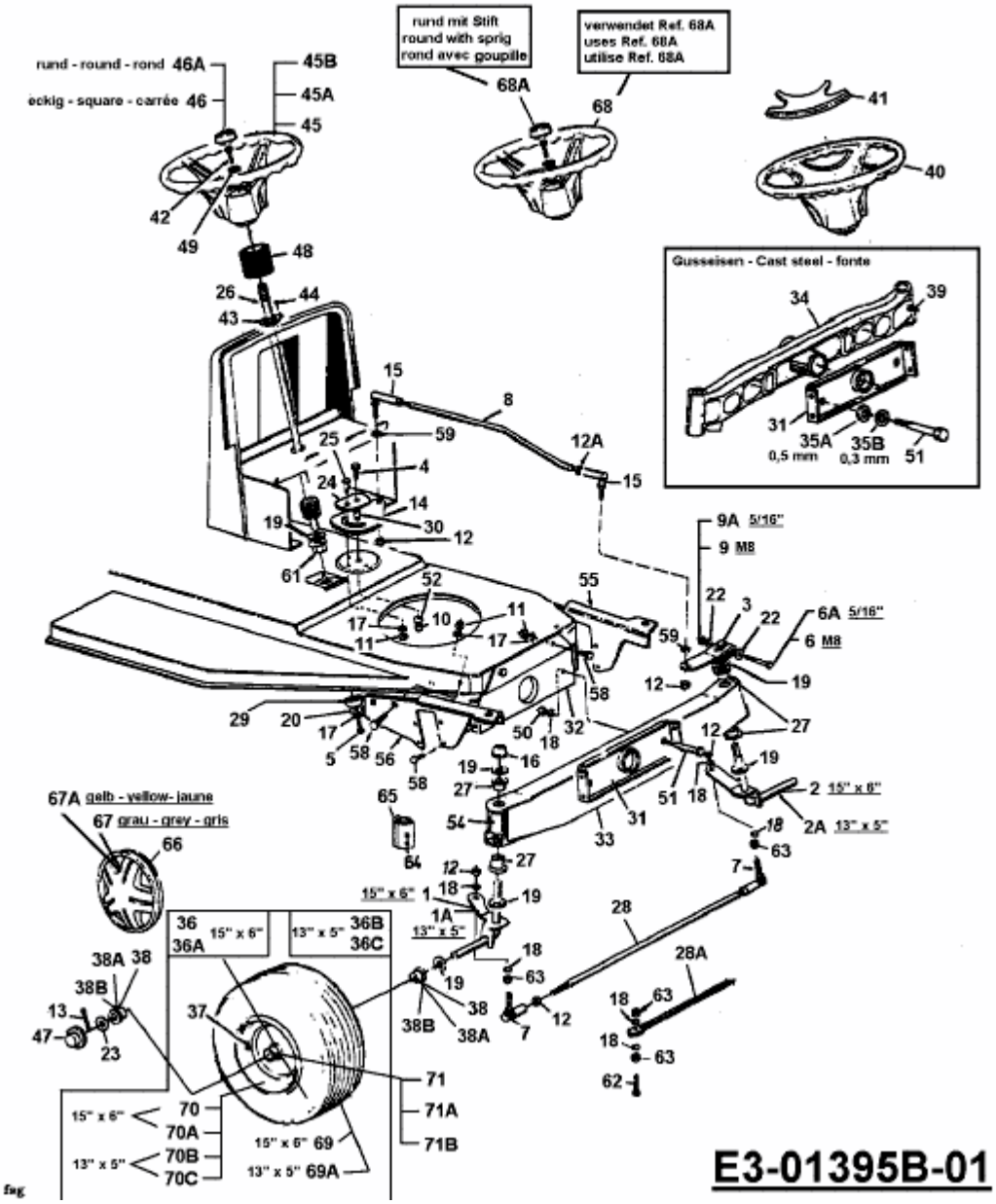B 10 > 13A1450D600 (2002) > LENKUNG, RÄDER VORNE, VORDERACHSE