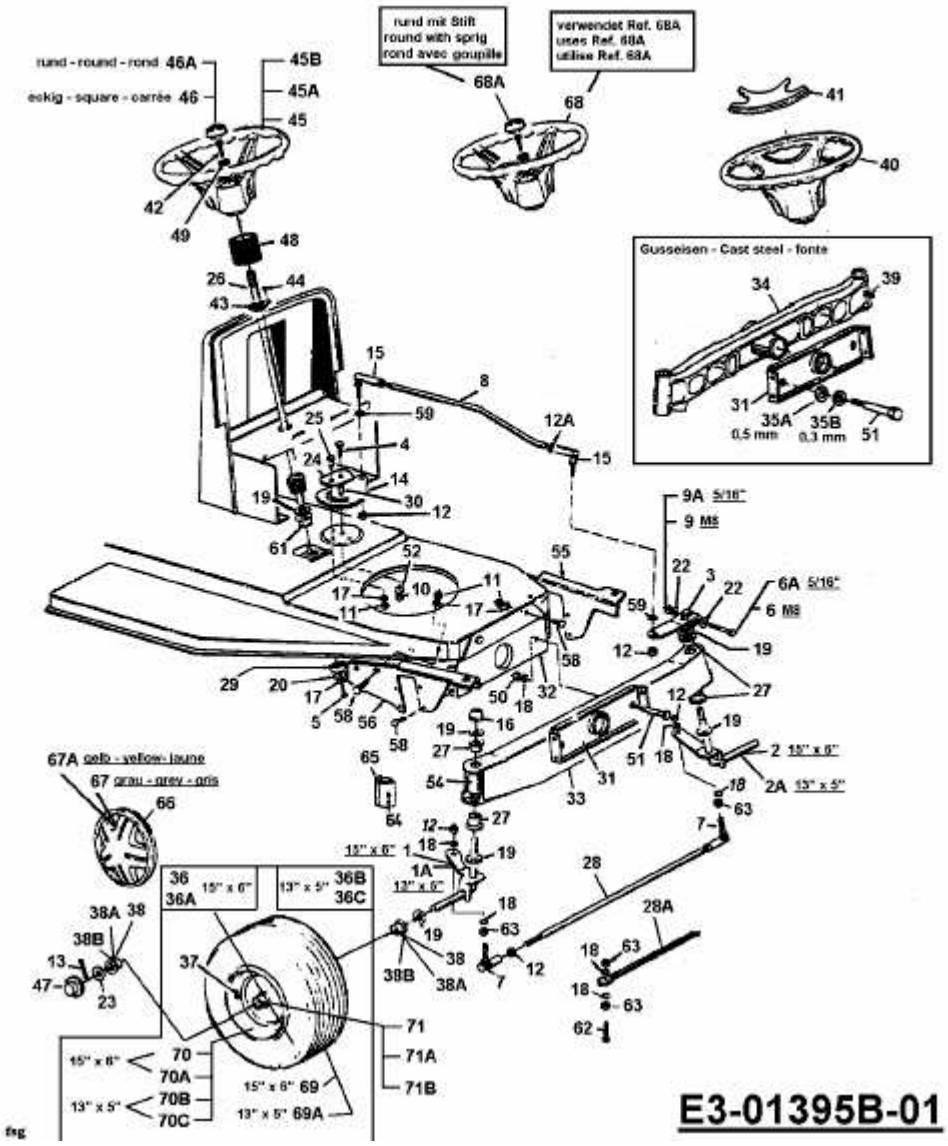RH 115 > 13A1450C600 (2002) > LENKUNG, RÄDER VORNE, VORDERACHSE