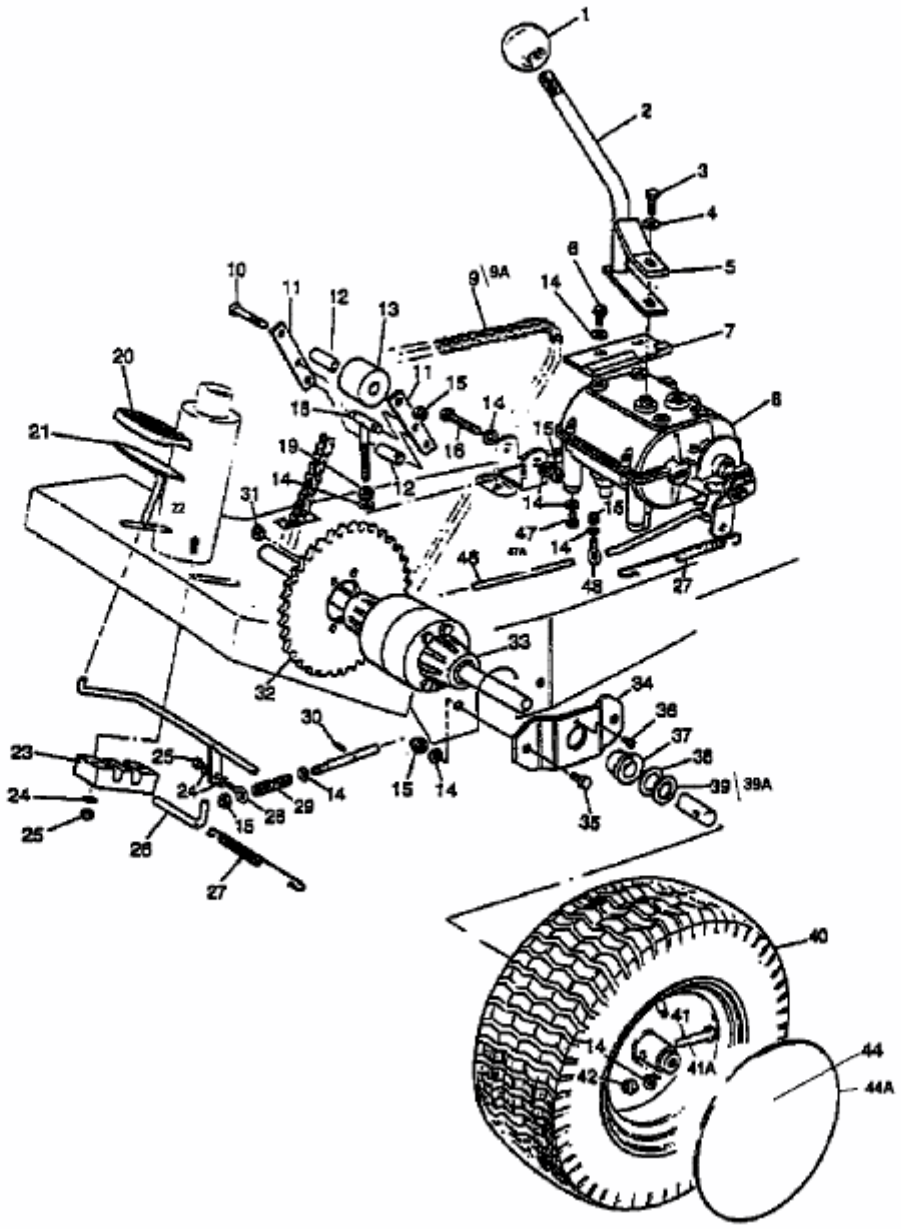F 125 > 13A-522-678 (1998) > VORDERACHSE