Hinterachse
Transaxle Assembly

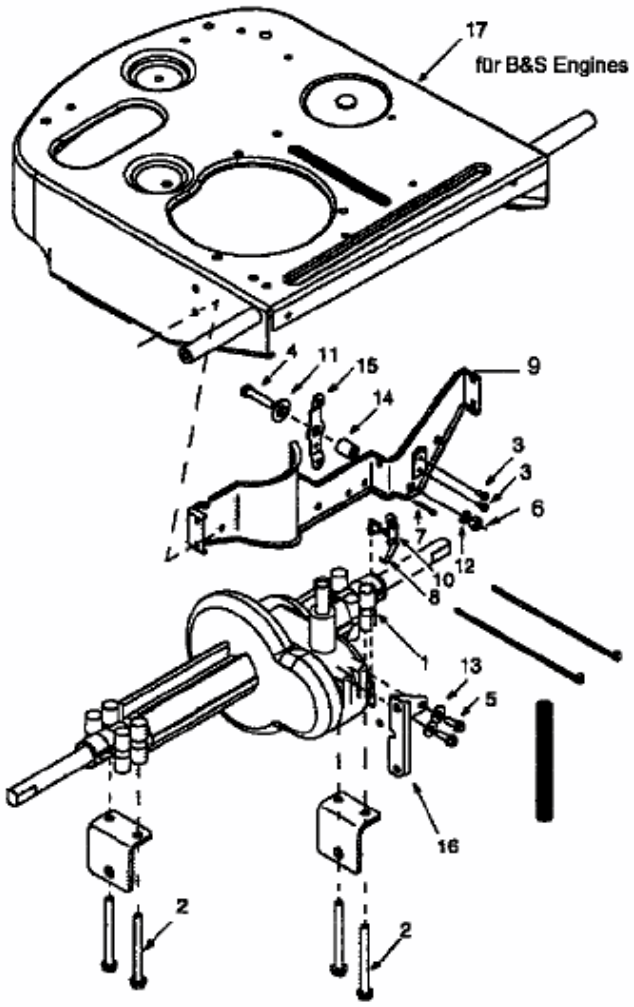

E4-00725A