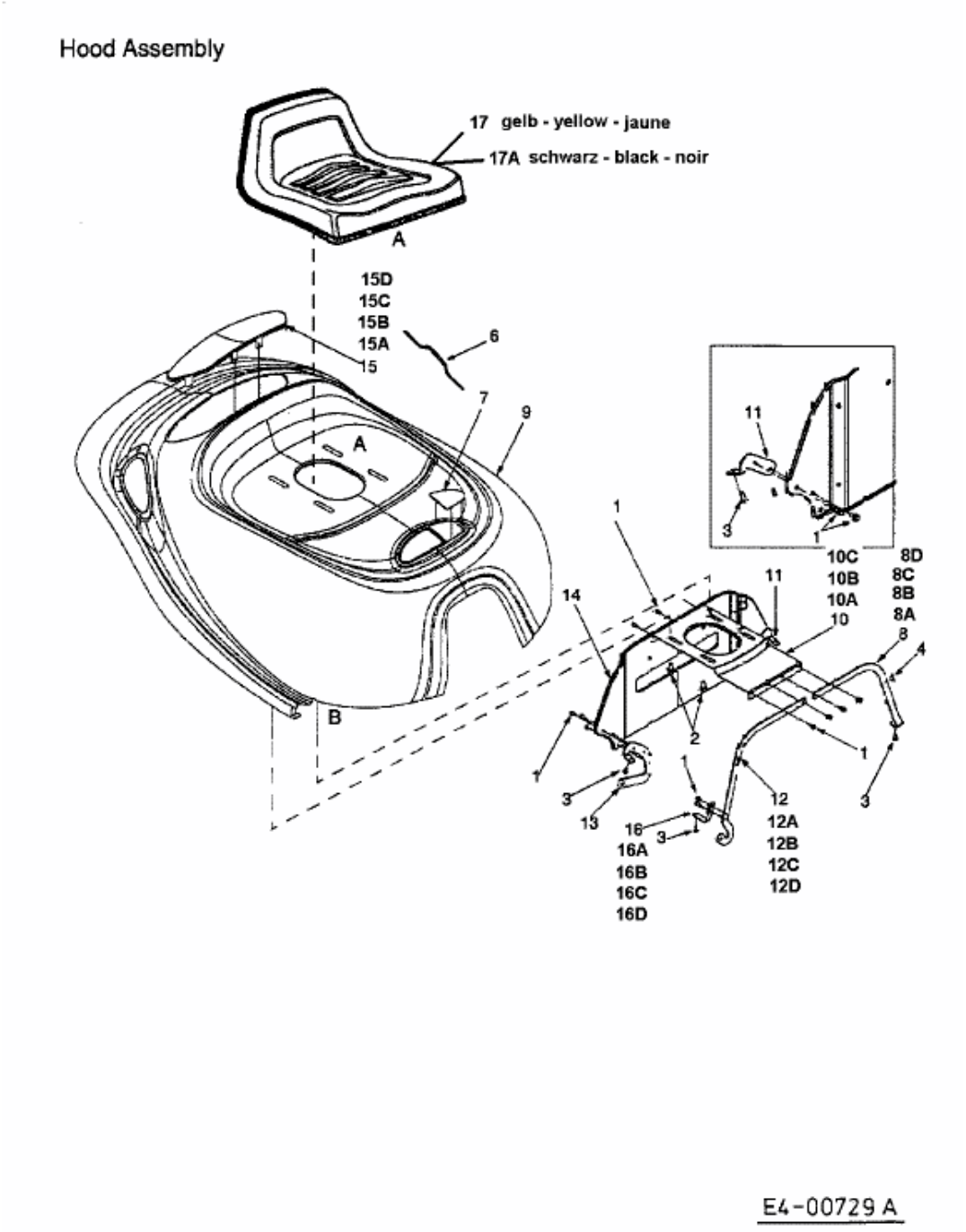SPRINTO > 13A-315-678 (1998) > ARMATURENBRETT, MOTORHAUBE, SITZWANNE