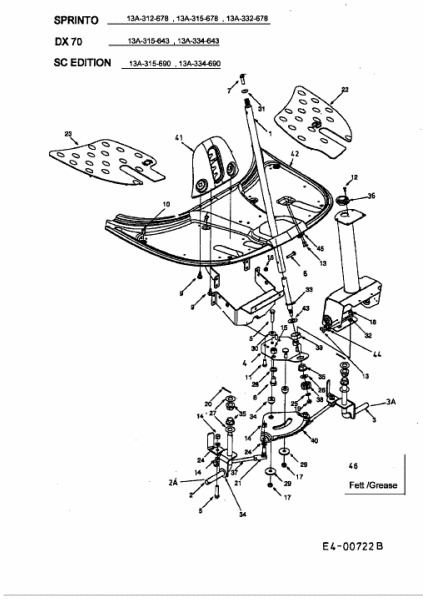SPRINTO > 13A-312-678 (2002) > LENKUNG, VORDERRAHMEN