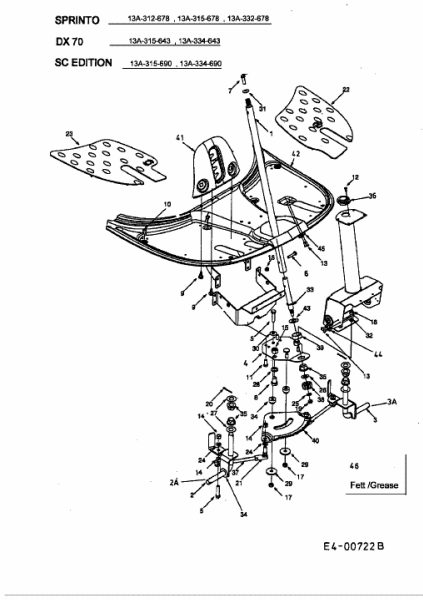SPRINTO > 13A-312-678 (2001) > LENKUNG, VORDERRAHMEN