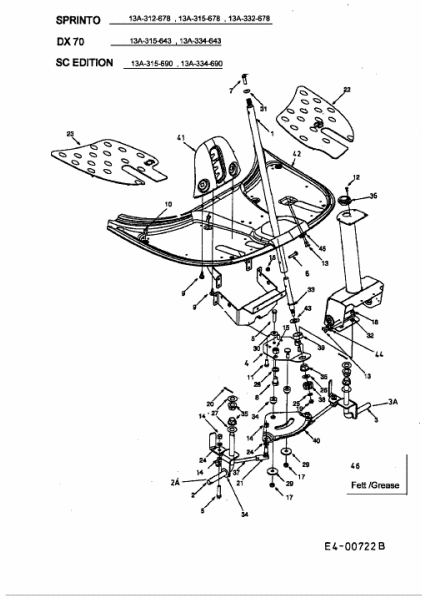SPRINTO > 13A-312-678 (2000) > LENKUNG, VORDERRAHMEN