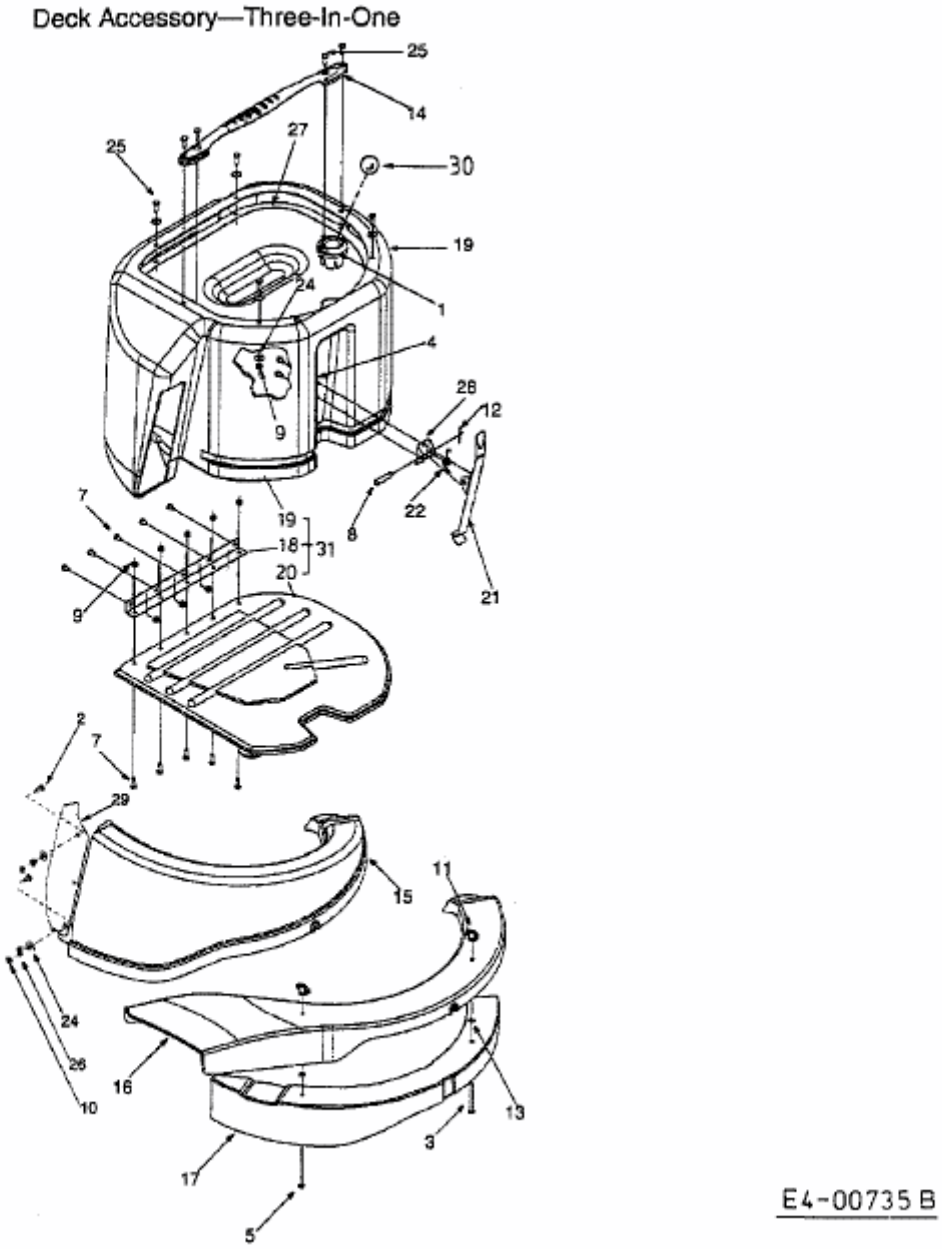DX 70 > 13A-310-643 (1998) > GRASFANGKORB