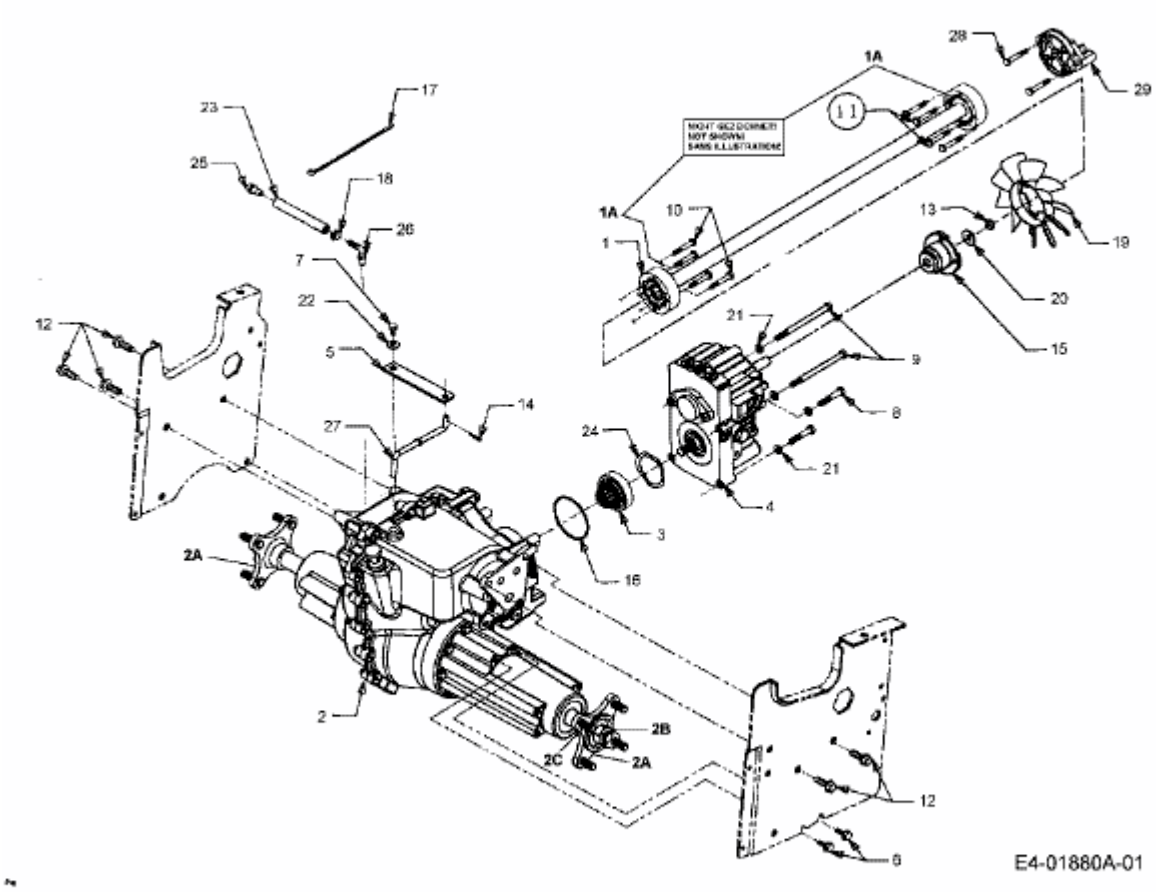
28
29
1A
17
23
25
18
26
7
22
5
14
27
12
1A
1
10
13
19
20
15
21
9
8
24
21
4
3
16
2A
2
2B
2C
2A
12
6
E4-01880A-01