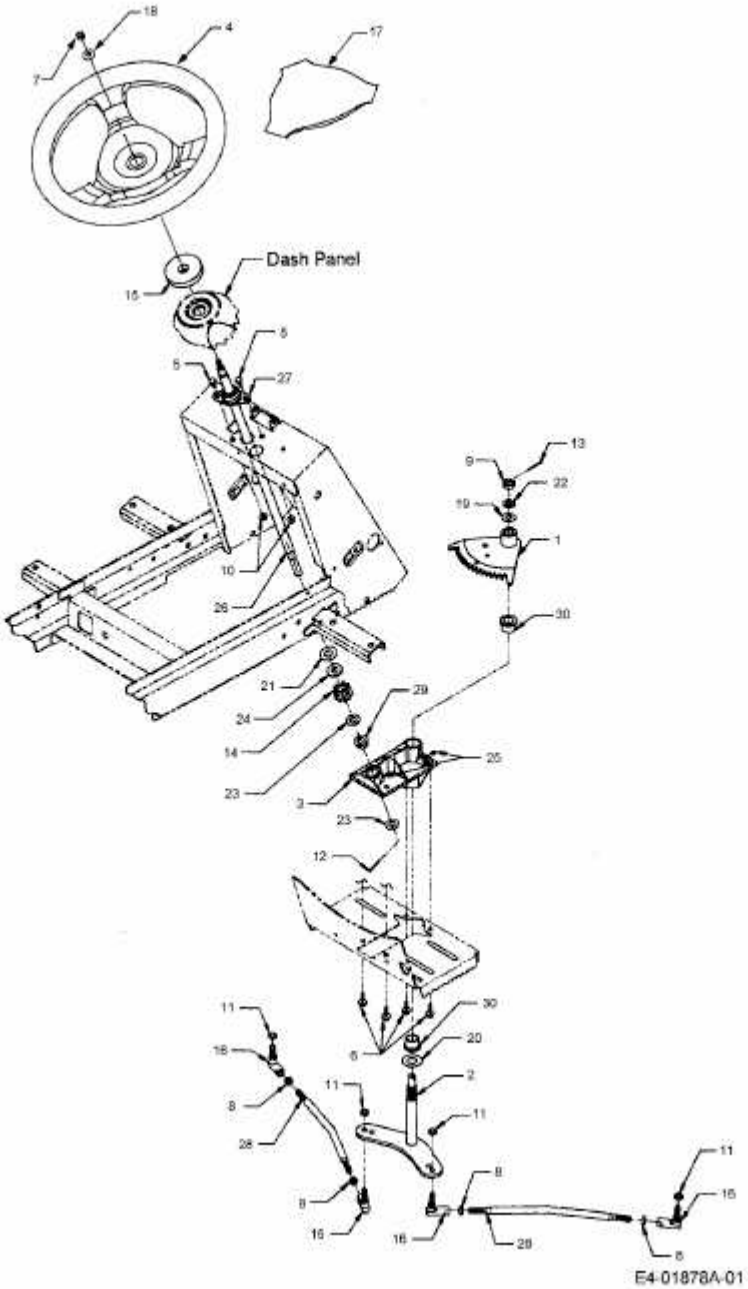HDS 2205 > 13A-298-603 (2002) > LENKUNG