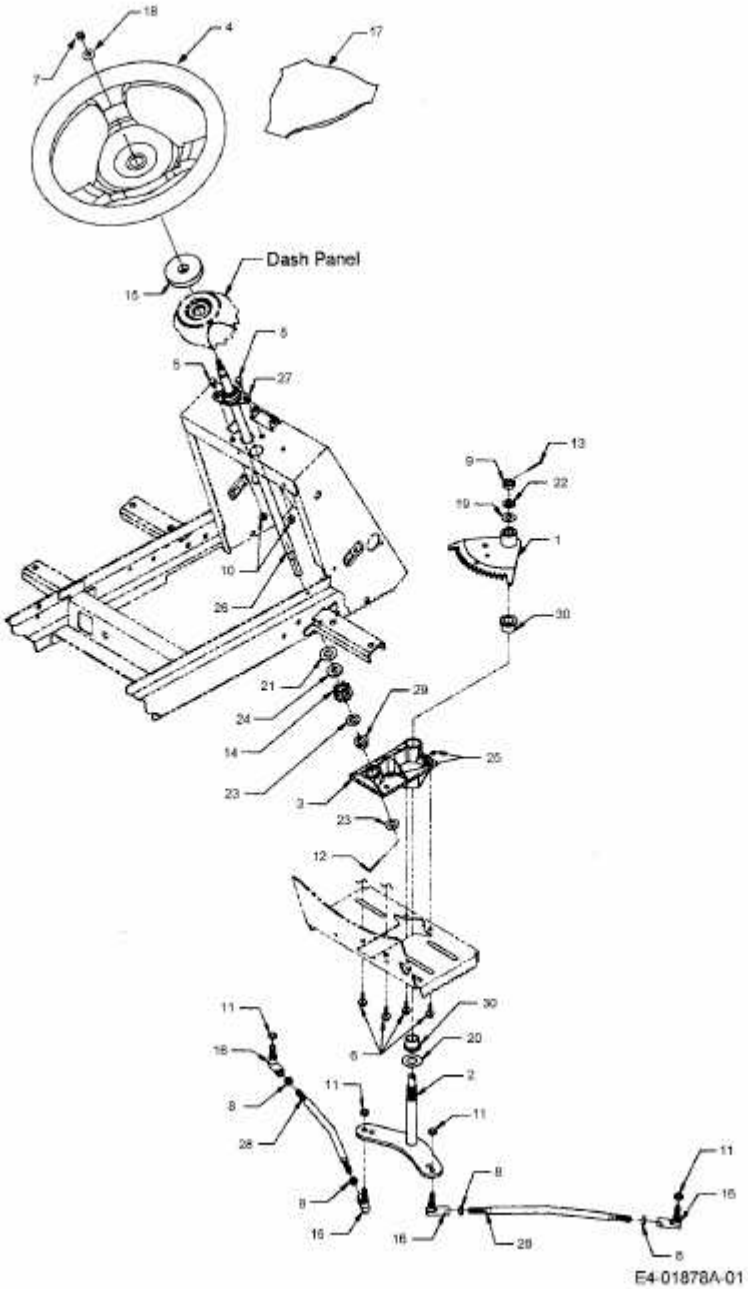HDS 2205 > 13A-298-603 (2000) > LENKUNG