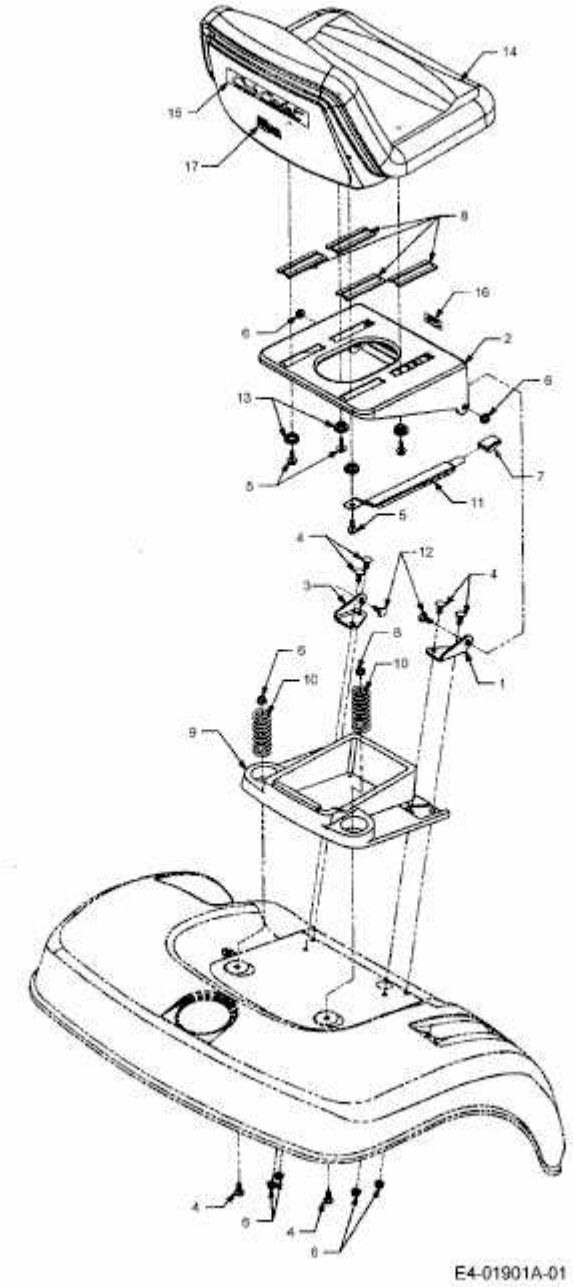HDS 2205 > 13A-298-603 (1999) > SITZ, SITZTRÄGER