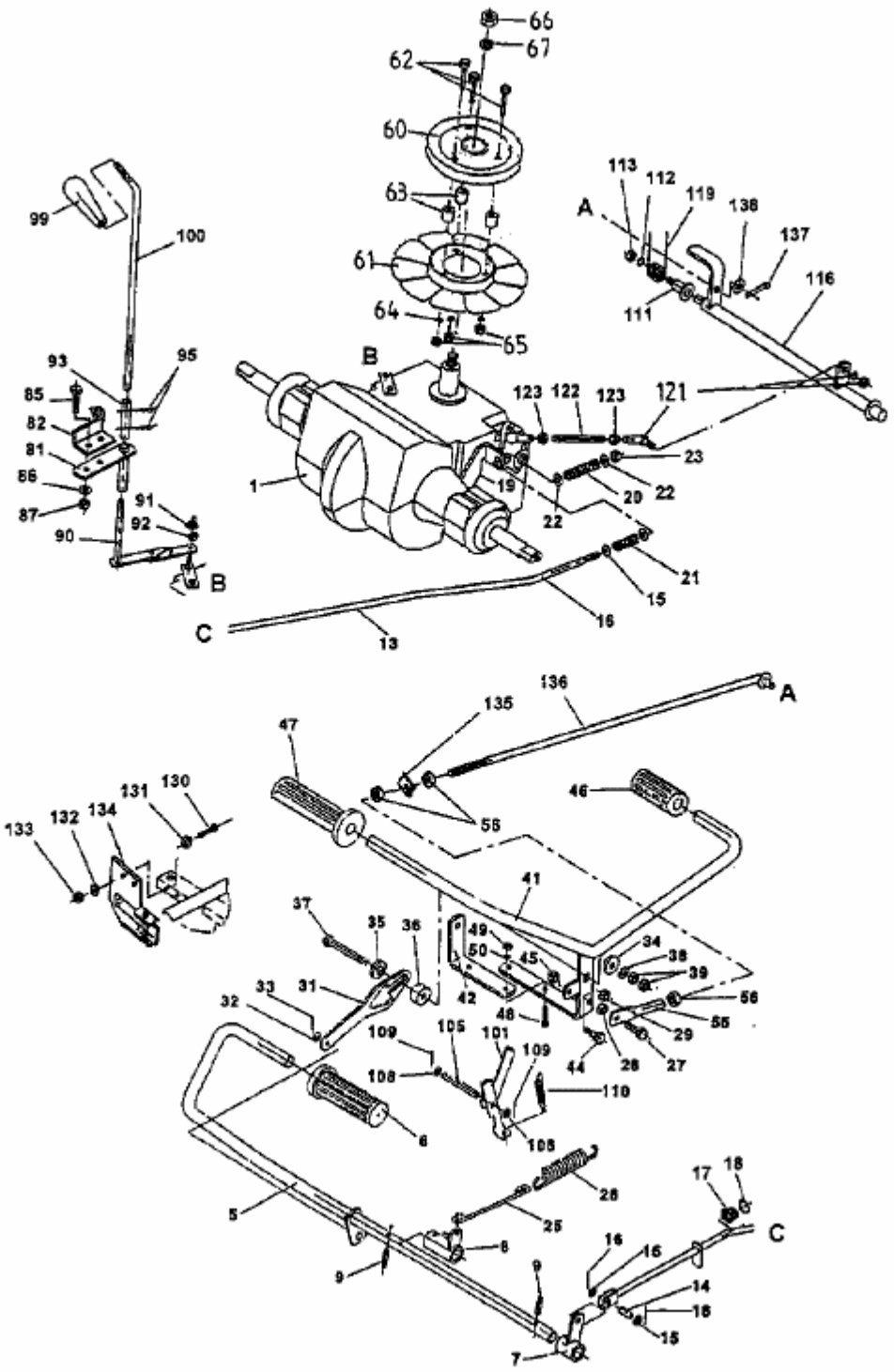RBH 1200 > 13A-120M603 (2001) > FAHRANTRIEB, PEDALE