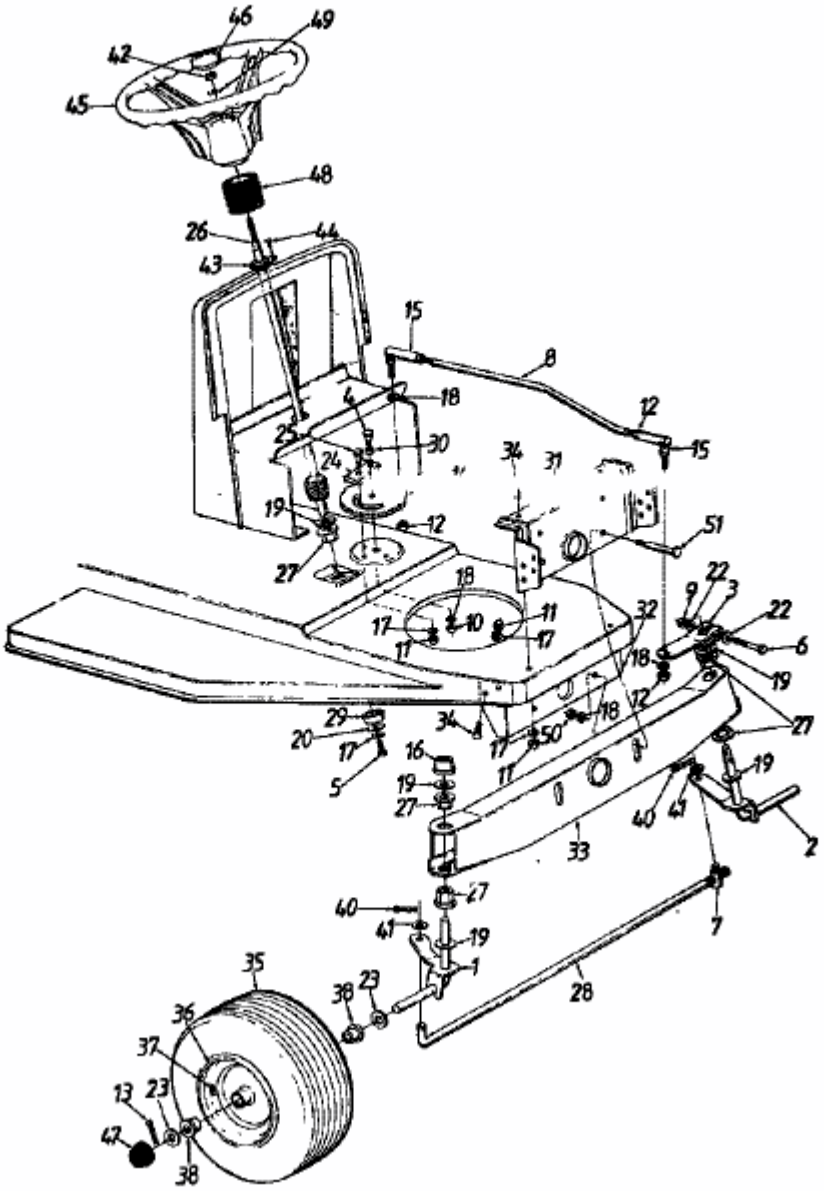139-3470 (1989) > VORDERACHSE