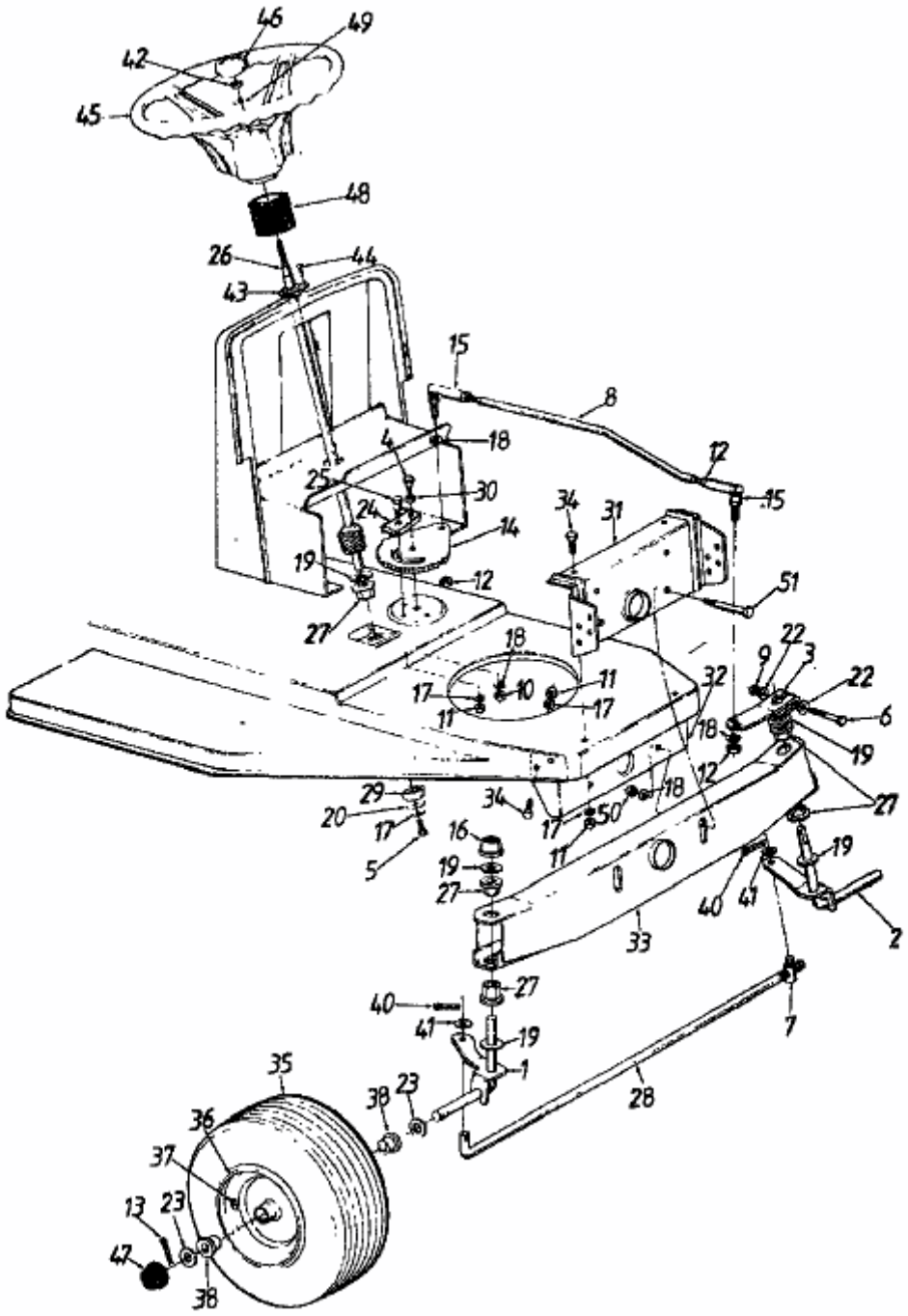11/81 > 139-3420 (1989) > VORDERACHSE