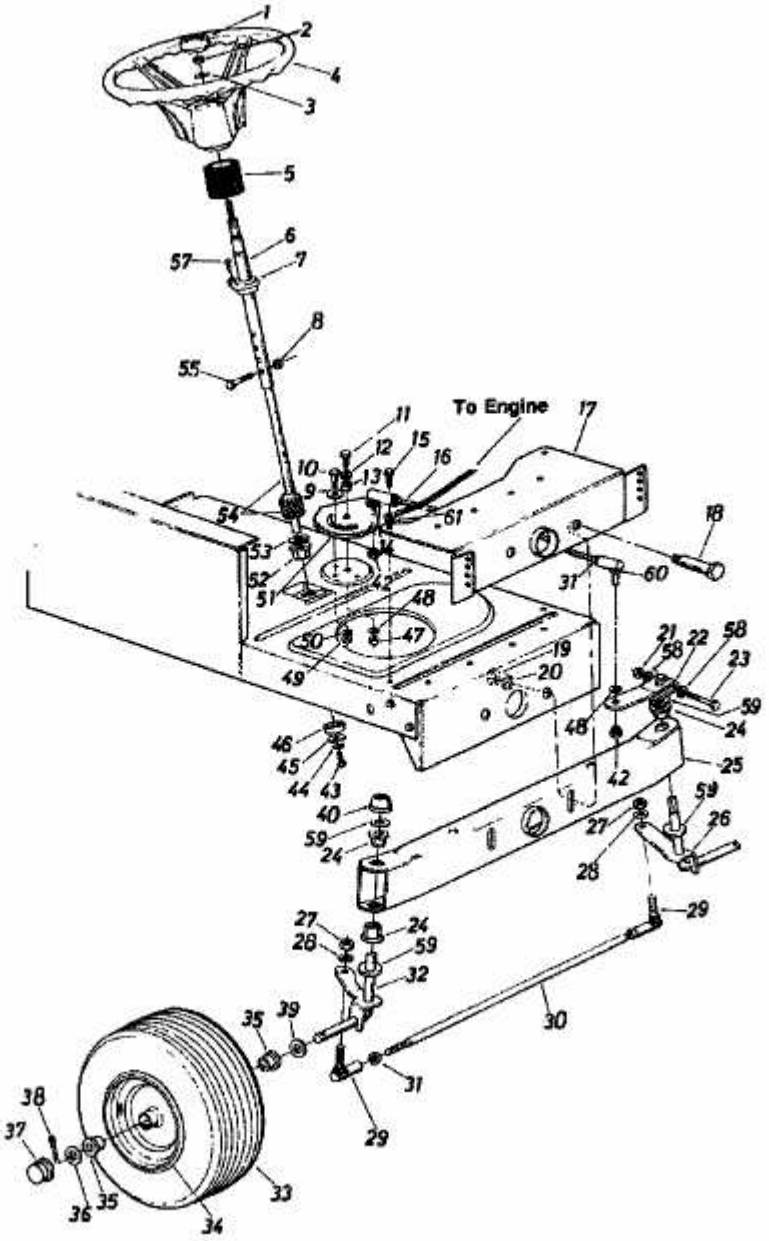138-6370 (1988) > VORDERACHSE