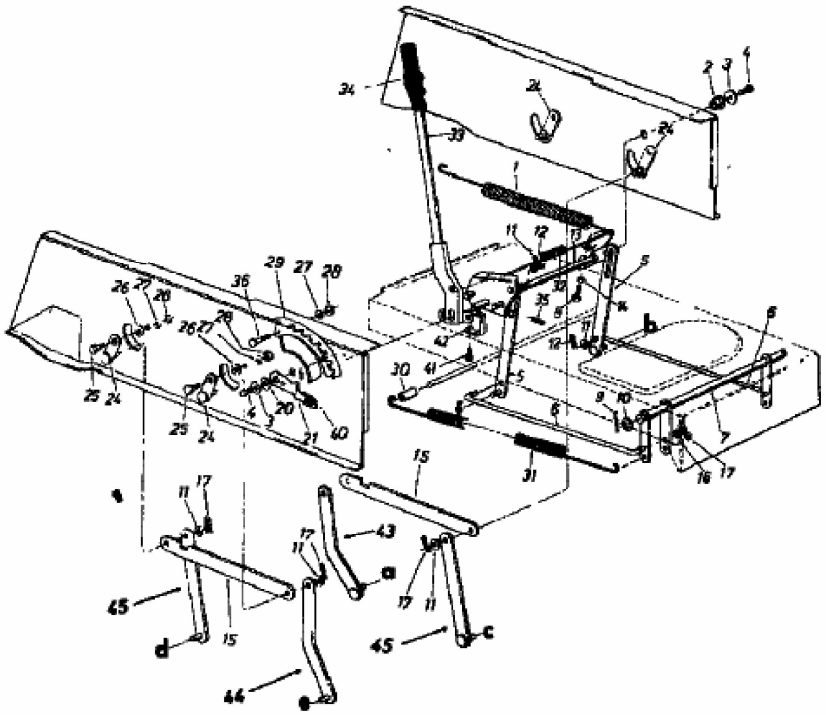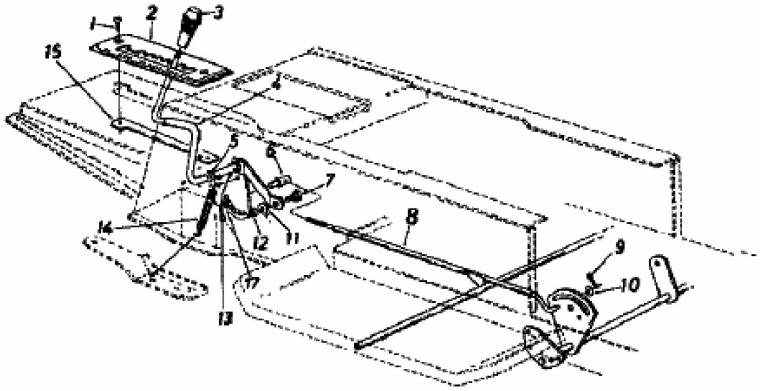NOVOTRAC 11-76 HA > 138-5420 (1988) > MÄHWERKSAUSHEBUNG