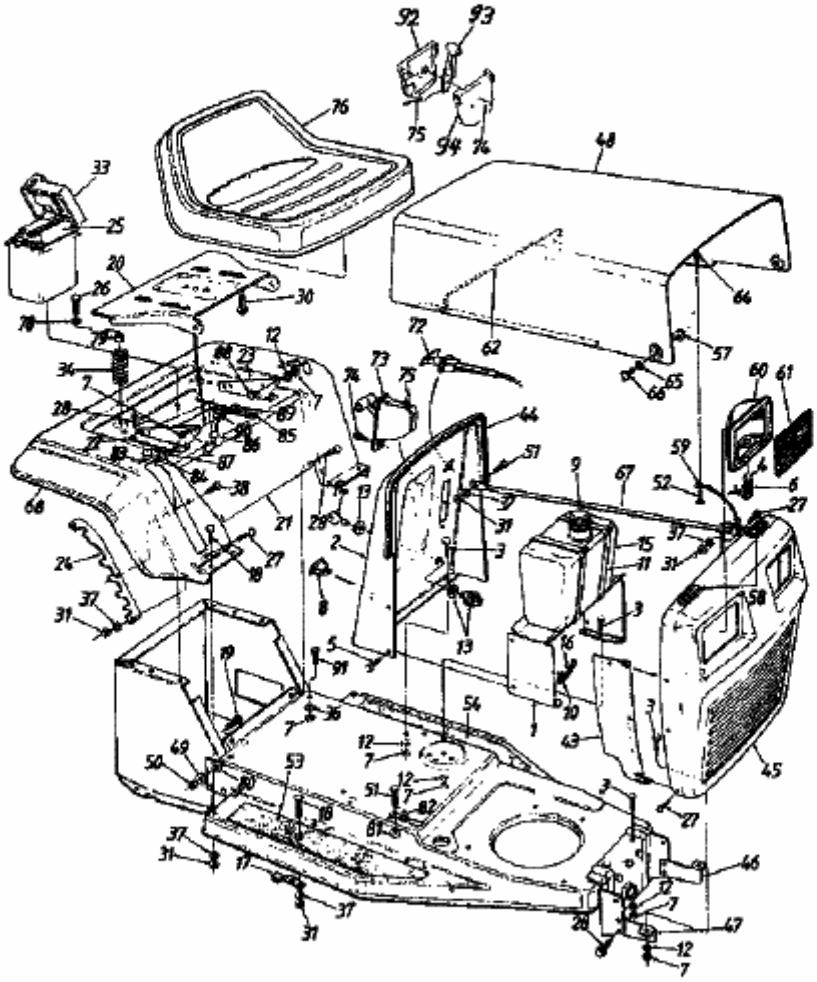11/81 > 138-3420 (1988) > ARMATURENBRETT, MOTORHAUBE, SITZWANNE