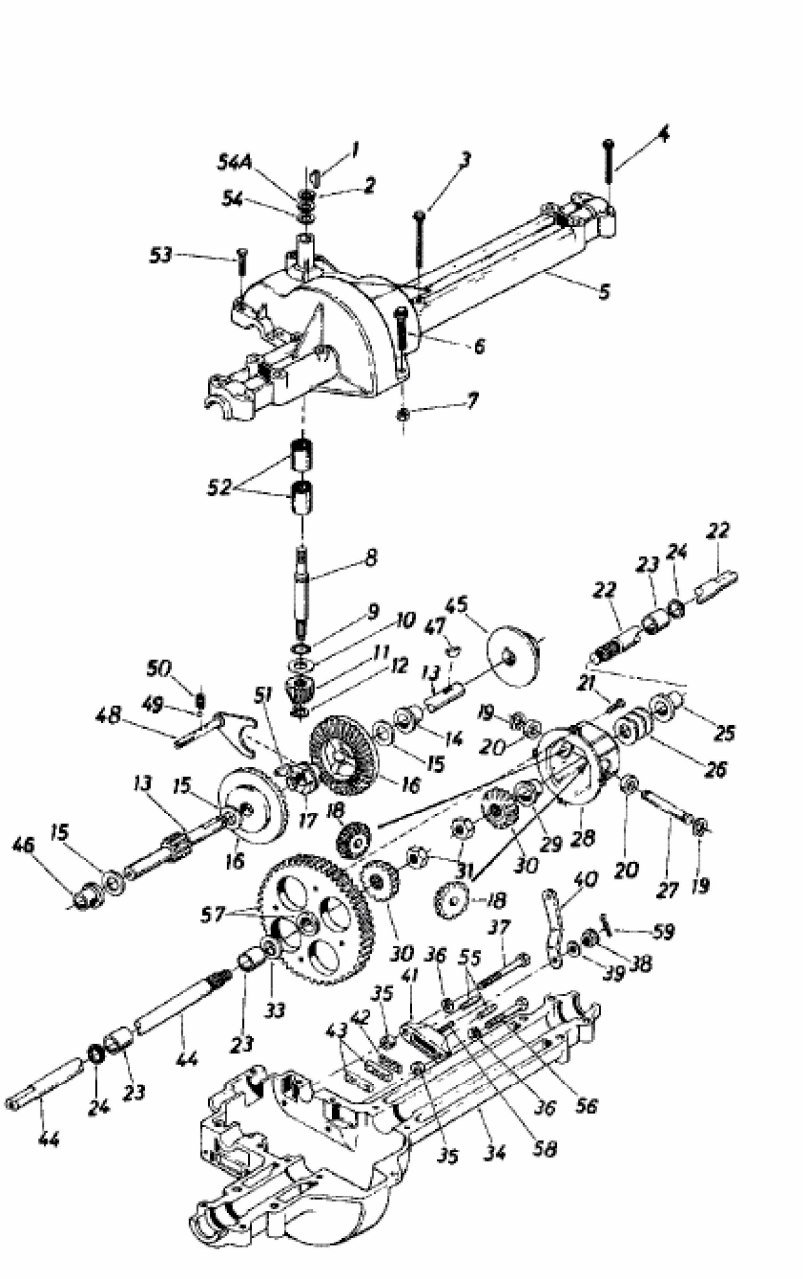SUPER 14110 > 137-6820 (1987) > GETRIEBE