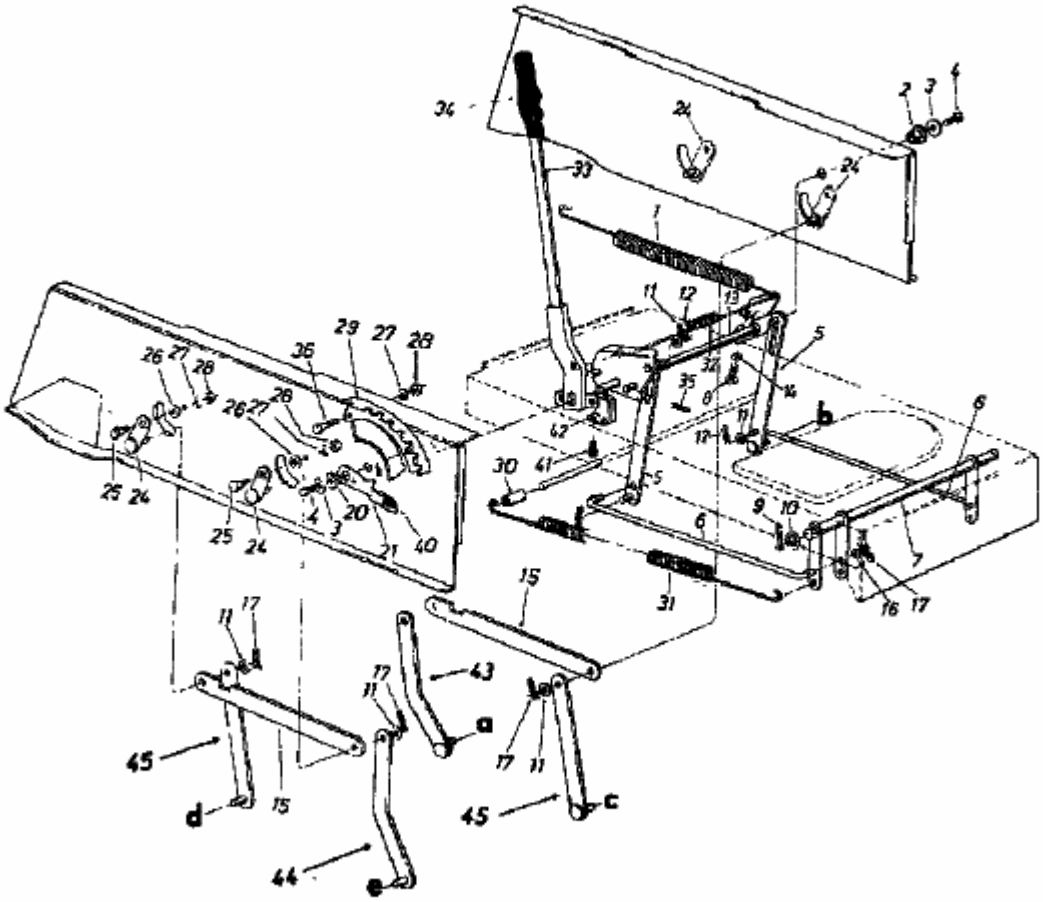137-6100 (1987) > MÄHWERKSAUSHEBUNG