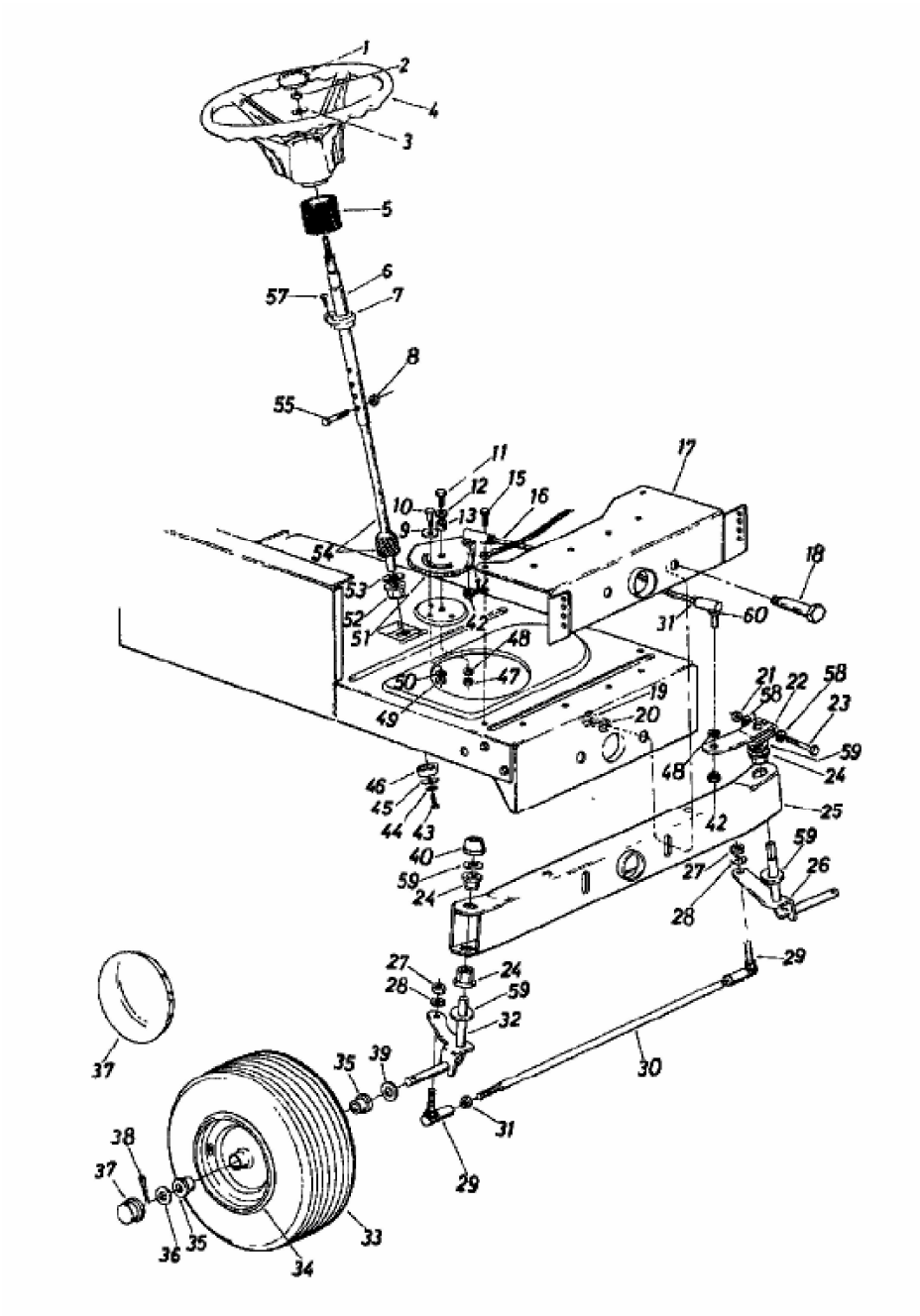NOVOTRAC 111 > 137-5670 (1987) > VORDERACHSE