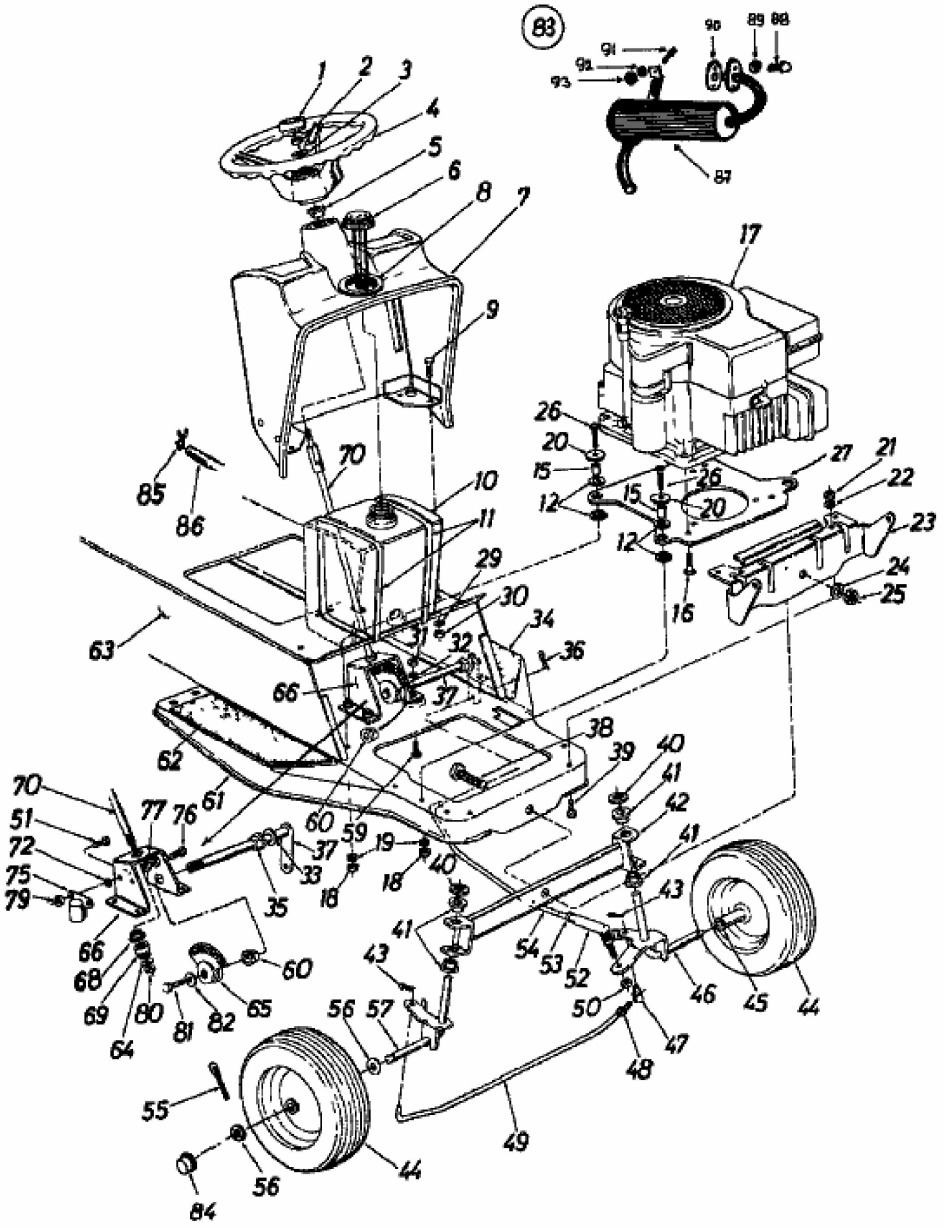NOVOTRAC 11 CLASSIC > 137-5270 (1987) > VORDERACHSE