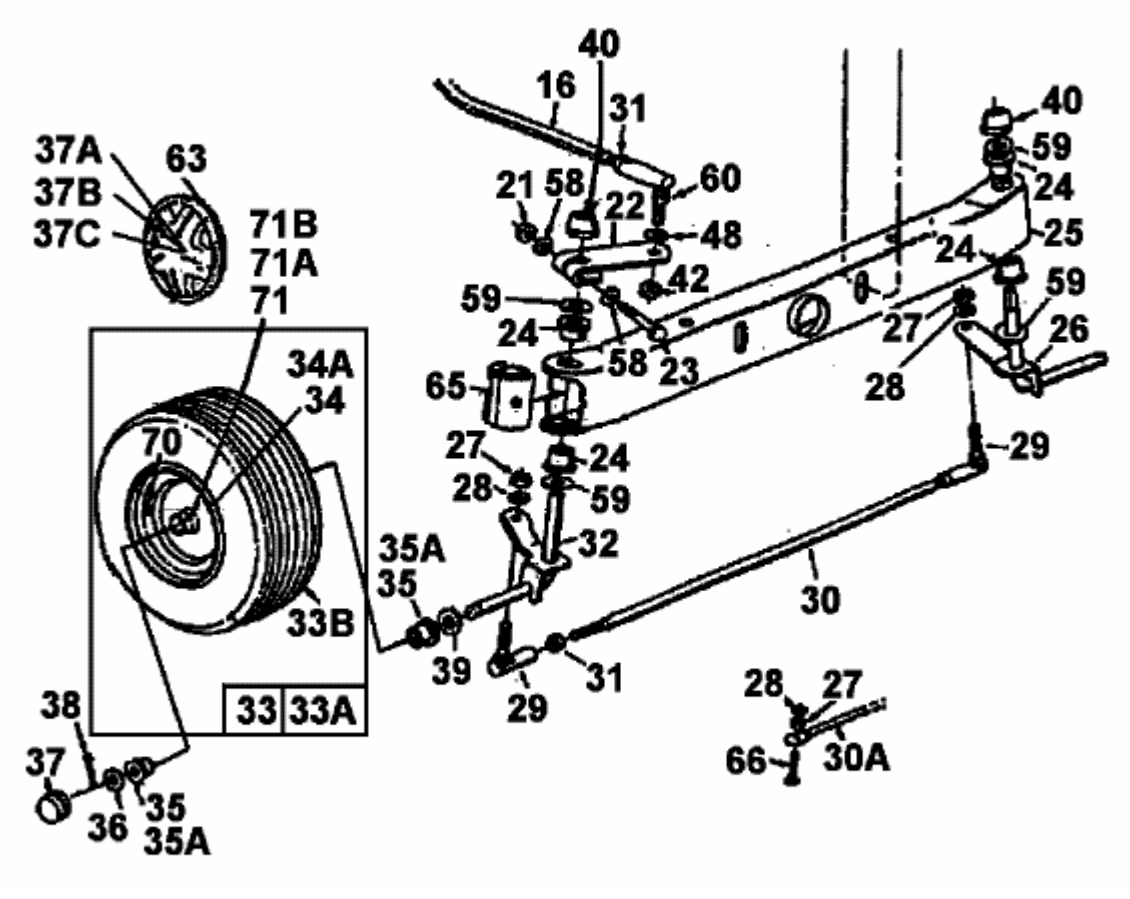136T767N629 (1996) > VORDERACHSE