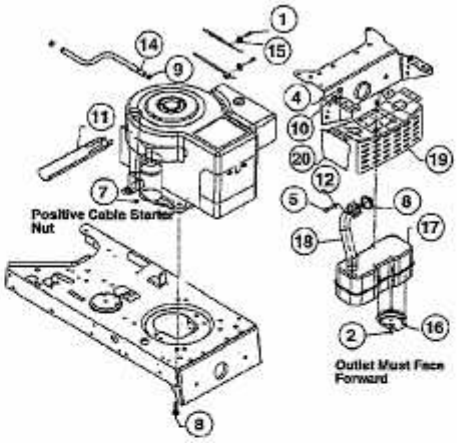Models 660 thru 696 (O.H.V.)