B 160 > 136T675G678 (1996] > MÄHWERKSAUSHEBUNG
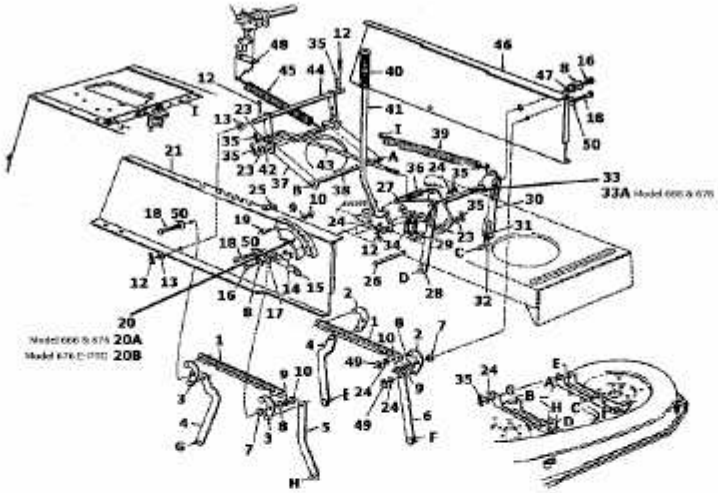
Models 660 thru 679