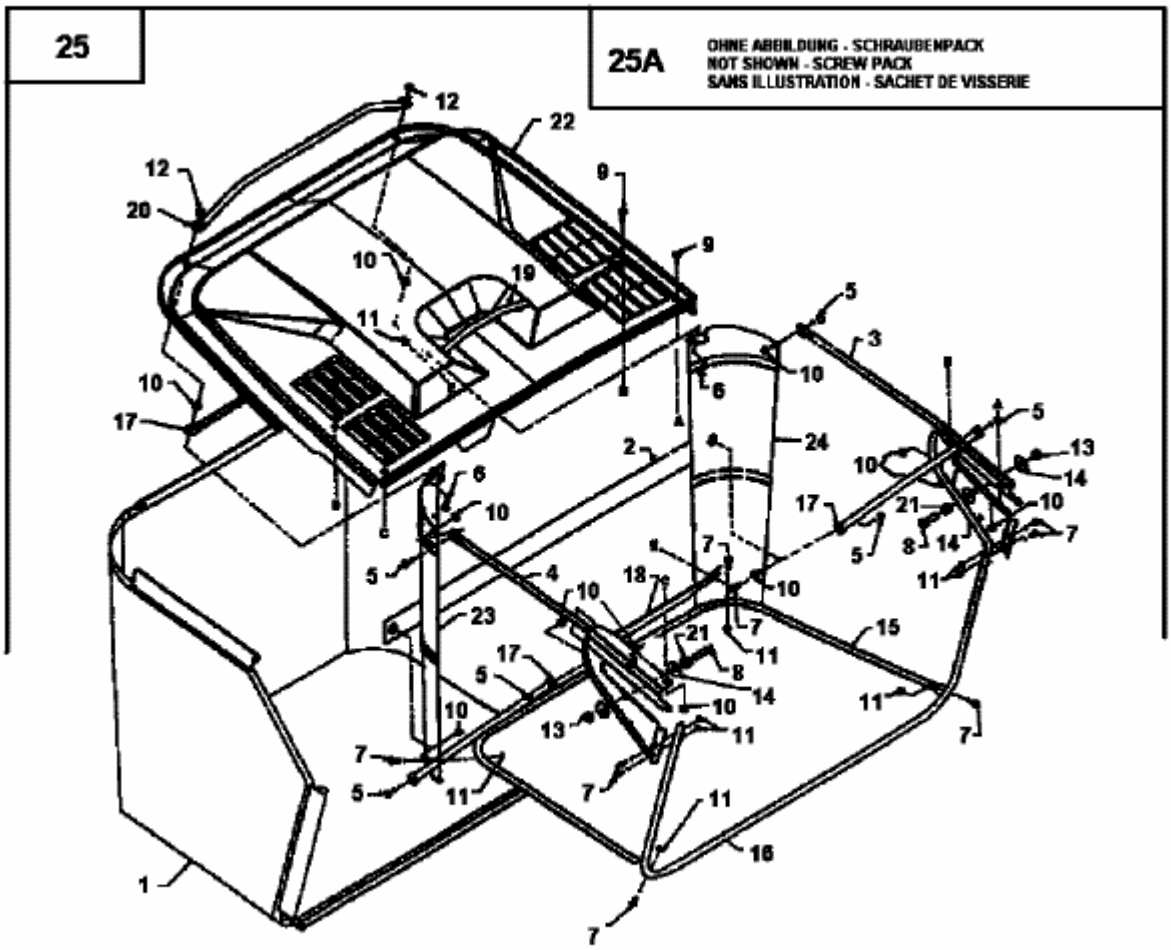E 130 > 136N765N678 (1996) > GRASFANGKORB