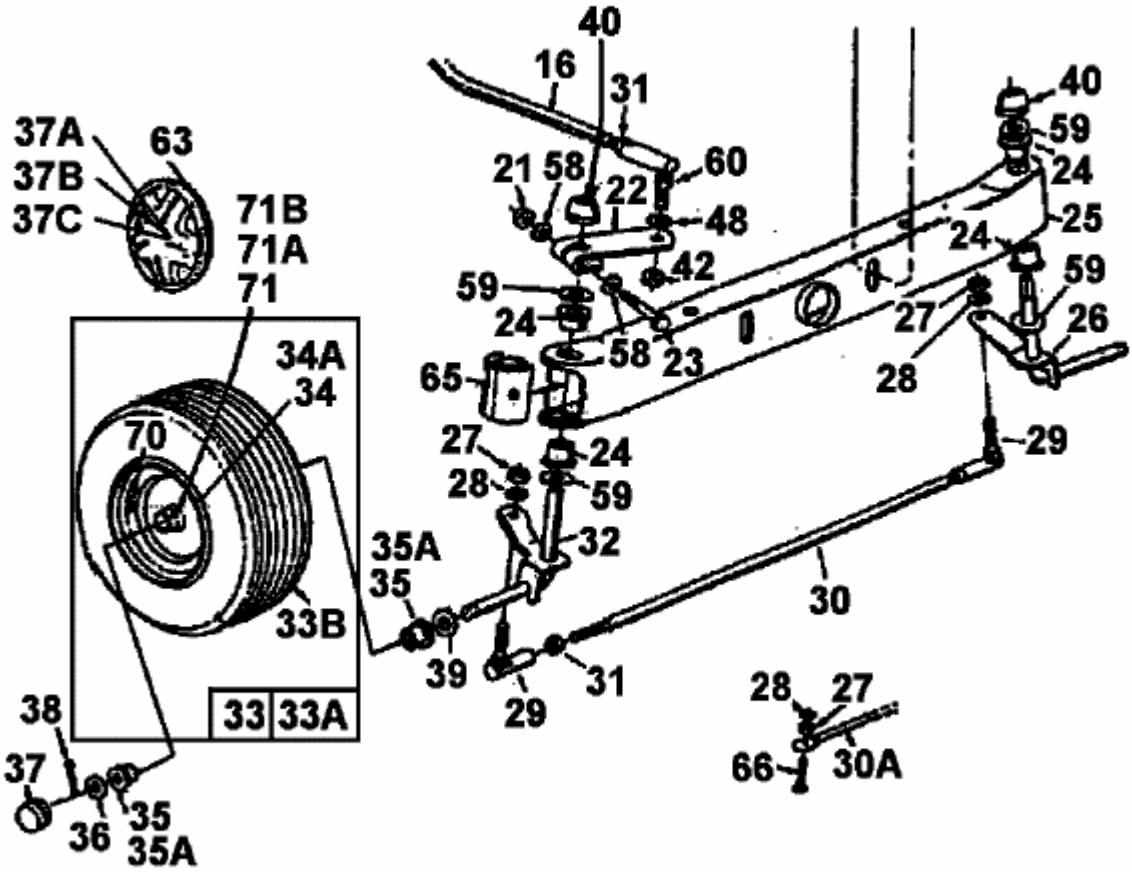
40
16
31
40
59
24
37A
63
37B
37C
71B
71A
71
21
58
22
60
48
42
24
25
59
24
58
23
27
59
26
28
34A
34
65
70
27
24
28
59
29
35A
35
32
30
33B
39
31
29
28
27
33
33A
38
66
30A
37
36
35
35A