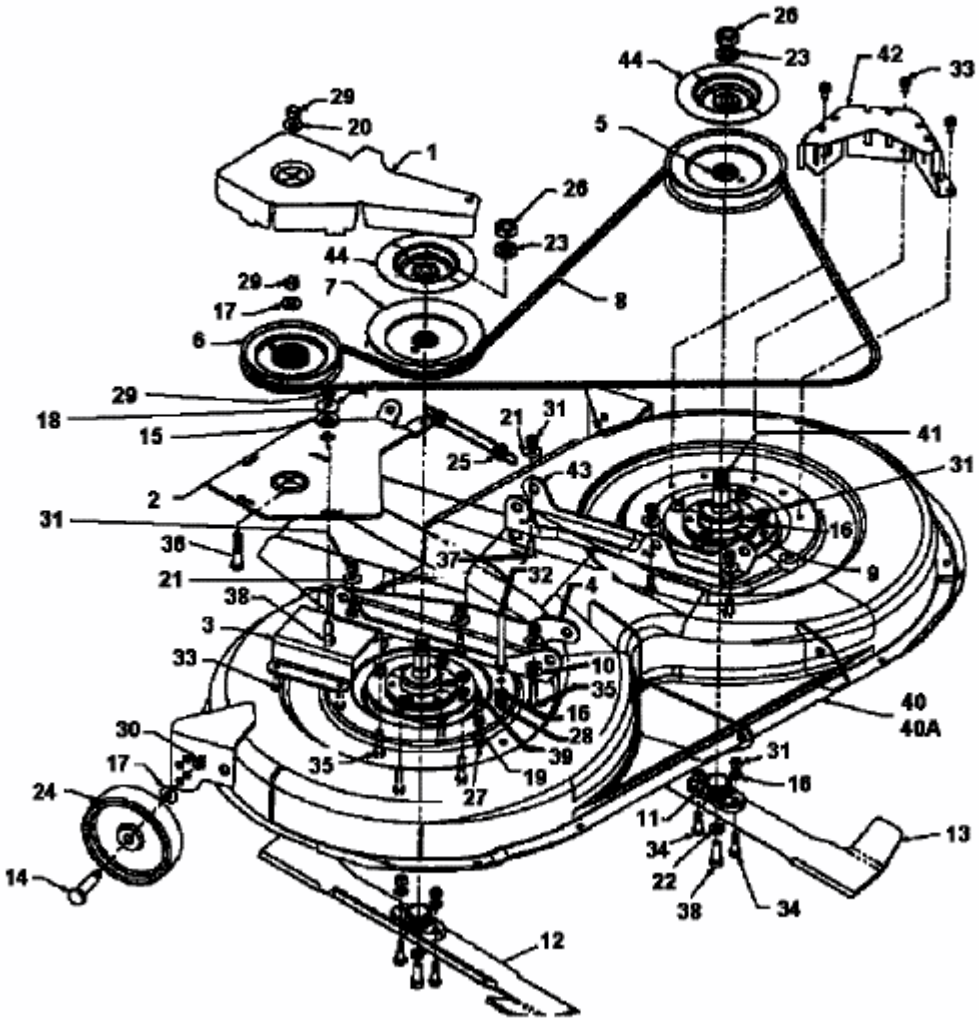SPRINT 2000 > 136N765N604 (1996) > MÄHWERK N (40"/102CM)