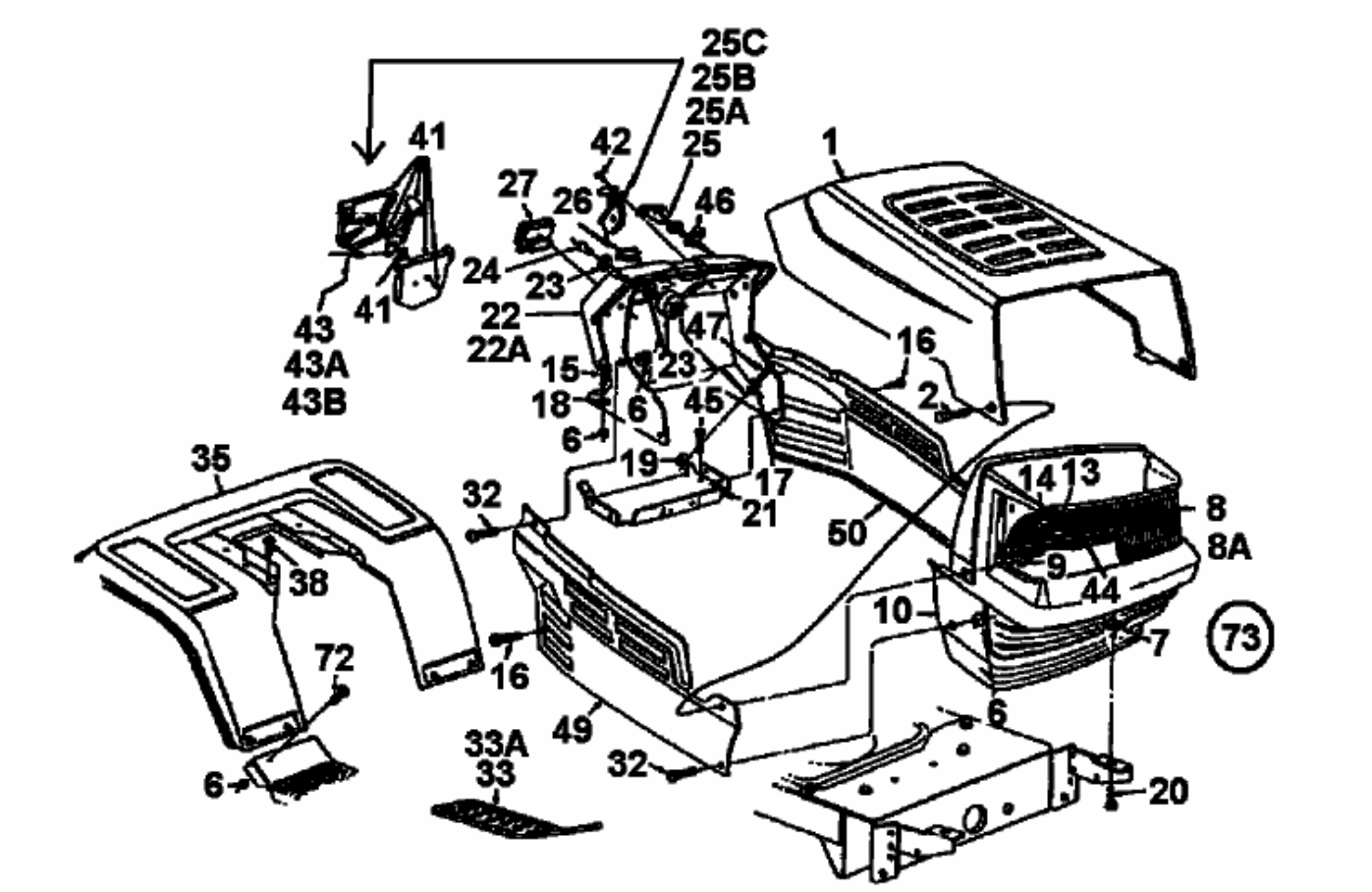H 130 > 136N695F678 (1996) > ARMATURENBRETT, MOTORHAUBE, SITZWANNE